eko-technologie.com

eko-technologie.com sp. z.o.o.
ul. Borelowskiego 29
42-200 Częstochowa

NIP 5732941093
☎/🖷 34 322 12 52
biuro@eko-technologie.eu

STRONA TYTUŁOWA
PROJEKT TECHNICZNY

Nazwa zamierzenia budowlanego:	„Budowa wewnętrznej instalacji gazu w użytkowanym budynku Miejskiego Domu Kultury "Prażakówka" przy ul.Daszyńskiego 28 w Ustroniu”	
Kat. obiektu budowlanego	Kategoria IX – Domy kultury	
Adres obiektu: Jednostka ewidencyjna Nr ewid. działek	Miejski Dom Kultury "Prażakówka" w Ustroniu ul. Ignacego Daszyńskiego 28, 43-450 Ustroń Ustroń dz. nr. 5228/3, 5299	
Inwestor:	Gmina Ustroń ul. Rynek 1 43-450 Ustroń	
PROJEKTANCI:		
Zakres opracowania:	**INSTALACJE SANITARNE**	Podpis
Projektant: Spec. uprawnień Nr upr. budowlanych	mgr inż. Krzysztof Żelazkiewicz sanitarna do projektowania bez ograniczeń upr. 455/02	
Sprawdzający: Spec. uprawnień Nr upr. budowlanych	mgr inż. Jacek Myga sanitarna do projektowania bez ograniczeń upr. 414/02	
Data opracowania:		06.2026 r.

ZAWARTOŚĆ OPRACOWANIA PT

Spis treści projektu technicznego		
I.	**Dokumenty dołączone do projektu**	**Str.**
1.	Oświadczenie projektanta i sprawdzającego o sporządzeniu projektu zgodnie z obowiązującymi przepisami i zasadami wiedzy technicznej	3
2.	Kopia decyzji o nadaniu uprawnień budowlanych projektanta	4
3.	Kopia zaświadczenia o przynależności projektanta do właściwej izby samorządu zawodowego	5
4.	Kopia decyzji o nadaniu uprawnień budowlanych sprawdzającemu	6
5.	Kopia zaświadczenia o przynależności sprawdzającego do właściwej izby samorządu zawodowego	7
II.	Część opisowa	
1	Zakres opracowania	8
2.	Przedmiot zamierzenia	8
3.	Opis stanu istniejącego	8
4.	Instalacja gazu	9
5.	Urządzenie gazowe oraz pomieszczenie węzła	14
6.	System odprowadzania spalin	15
7.	Wentylacja pomieszczenia kotłowni	15
8.	Wytyczne branżowe	16
9.	Uwagi końcowe	16
III.	**Część rysunkowa**	
PS1	Plan sytuacyjny	34
PS2	Aksonometria instalacji gazu	35
PS3	Schemat montażu rury ochronnej	36
G1	Profil instalacji gazu	37
SG1_SG2	Modernizowana Skrzynka SG1 +SG2	38
P1	Rzut połączenia urządzenia gazowego wraz z węzłem	39
K1	Elewacja budynku	40
KT1	Schemat pomieszczenia węzła cieplnego	41

OŚWIADCZENIE PROJEKTANTA I SPRAWDZAJĄCEGO

Ja niżej podpisany zgodnie z art. 34 ust. 3d pkt. 3 Prawo budowlane oświadczam, że projekt techniczny pt: „Budowa wewnętrznej instalacji gazu w użytkowanym budynku Miejskiego Domu Kultury "Prażakówka" przy ul.Daszyńskiego 28 w Ustroniu”. został wykonany zgodnie z obowiązującymi przepisami i zasadami wiedzy technicznej oraz jest kompletny z punktu widzenia celu, któremu ma służyć.

Projektant:
mgr inż. Krzysztof Żelazkiewicz
upr. nr 455/02

Sprawdzający:
mgr inż. Jacek Myga
nr.upr.414/02

WOJEWODA ŚLĄSKI

Katowice, 9 grudnia 2002 r.
RR-AG.VII/ZO/7131-2/455/02

DECYZJA NR 455/02

Na podstawie art.13 i 14 ustawy z dnia 7 lipca 1994 r. Prawo budowlane (tekst jednolity Dz.U.Nr 106 z 2000 r. poz.1126), i § 9 ust.1 rozporządzenia M.G.P.iB. z dnia 30.12.1994 r. w sprawie samodzielnych funkcji technicznych w budownictwie (Dz.U.Nr 8, poz.38 z 1995 r.), w związku z art.104 § 1 i 2 Kpa (tekst jednolity Dz.U.Nr 98 z 2000 r. poz.1071),
po rozpatrzeniu wniosku Pana Krzysztofa Żelazkiewicz na podstawie dokumentów stwierdzających wymagane wykształcenie oraz praktykę zawodową oraz na podstawie pozytywnej oceny z egzaminu na uprawnienia budowlane złożonego przed Komisją egzaminacyjną powołaną Zarządzeniem Nr 160/99 z 19 sierpnia 1999 r. stwierdza się, że:

Pan mgr inż. Krzysztof ŻELAZKIEWICZ
ur. dnia 4 listopada 1975 r. w Częstochowie

o t r z y m u j e
UPRAWNIENIA BUDOWLANE
bez ograniczeń
do projektowania i kierowania robotami budowlanymi
w specjalności: instalacyjnej w zakresie sieci, instalacji i urządzeń:
wodociągowych i kanalizacyjnych, cieplnych, wentylacyjnych i gazowych

U z a s a d n i e n i e

W związku z potwierdzeniem przez Komisję egzaminacyjną powołaną przez Wojewodę Śląskiego Zarządzeniem nr 160/99 z 19 sierpnia 1999 r., posiadania przez Pana Krzysztofa Żelazkiewicz wymaganego prawem wykształcenia na Politechnice Częstochowskiej Wydział Inżynierii i Ochrony Środowiska na kierunku inżynieria środowiska oraz praktyki zawodowej koniecznej do uzyskania uprawnień budowlanych w w/w specjalności i po uzyskaniu pozytywnego wyniku egzaminu na uprawnienia budowlane, orzeczono jak w sentencji.

Od niniejszej decyzji przysługuje odwołanie do Głównego Inspektora Nadzoru Budowlanego 00-926 Warszawa, ul. Krucza 38/42, za pośrednictwem Wojewody Śląskiego w terminie 14 dni od daty otrzymania decyzji.

Z up. WOJEWODY ŚLĄSKIEGO
Zygmunt Kondzioła
DYREKTOR
Wydziału Rozwoju Regionalnego

Otrzymują:
1. Pan Krzysztof Żelazkiewicz
   ul. Michałowskiego 26/81, 42-200 Częstochowa
2. Główny Inspektor Nadzoru Budowlanego
   ul. Krucza 38/42, 00-926 Warszawa
3. a/a

POLSKA IZBA INŻYNIERÓW BUDOWNICTWA

Zaświadczenie

o numerze weryfikacyjnym:
SLK-BUI-KI8-GCC *

Pan Krzysztof Żelazkiewicz o numerze ewidencyjnym SLK/IS/9224/03
adres zamieszkania ul. Borelowskiego 29, 42-200 Częstochowa
jest członkiem Śląskiej Okręgowej Izby Inżynierów Budownictwa i posiada wymagane ubezpieczenie od odpowiedzialności cywilnej.
Niniejsze zaświadczenie jest ważne do dnia 2026-12-31.

Zaświadczenie zostało wygenerowane elektronicznie i opatrzone bezpiecznym podpisem elektronicznym weryfikowanym przy pomocy ważnego kwalifikowanego certyfikatu w dniu 2026-01-12 roku przez:

Roman Karwowski, Przewodniczący Rady Śląskiej Okręgowej Izby Inżynierów Budownictwa.

* Weryfikację poprawności danych w niniejszym zaświadczeniu można sprawdzić za pomocą numeru weryfikacyjnego zaświadczenia na stronie Polskiej Izby Inżynierów Budownictwa www.piib.org.pl lub kontaktując się z biurem właściwej Okręgowej Izby Inżynierów Budownictwa.

WOJEWODA ŚLĄSKI

Katowice, 30 września 2002 r.
RR-AG.VII/ZO/7131-2/414/02

DECYZJA NR 414/02

Na podstawie art.13 i 14 ustawy z dnia 7 lipca 1994 r. Prawo budowlane (tekst jednolity Dz.U.Nr 106 z 2000 r. poz.1126), i § 9 ust.1 rozporządzenia M.G.P.iB. z dnia 30.12.1994 r. w sprawie samodzielnych funkcji technicznych w budownictwie (Dz.U.Nr 8, poz.38 z 1995 r.), w związku z art.104 § 1 i 2 Kpa (tekst jednolity Dz.U.Nr 98 z 2000 r. poz.1071),
po rozpatrzeniu wniosku Pana Jacka Myga na podstawie dokumentów stwierdzających wymagane wykształcenie oraz praktykę zawodową oraz na podstawie pozytywnej oceny z egzaminu na uprawnienia budowlane złożonego przed Komisją egzaminacyjną powołaną Zarządzeniem Nr 160/99 z 19 sierpnia 1999 r. stwierdza się, że:

Pan mgr inż. inżynierii środowiska Jacek MYGA
ur. dnia 18 maja 1967 r. w Chorzowie
otrzymuje
UPRAWNIENIA BUDOWLANE
bez ograniczeń
do projektowania i kierowania robotami budowlanymi
w specjalności: instalacyjnej w zakresie sieci, instalacji i urządzeń:
wodociągowych i kanalizacyjnych, cieplnych, wentylacyjnych i gazowych

Uzasadnienie

W związku z potwierdzeniem przez Komisję egzaminacyjną powołaną przez Wojewodę Śląskiego Zarządzeniem nr 160/99 z 19 sierpnia 1999 r., posiadania przez Pana Jacka Myga wymaganego prawem wykształcenia na Politechnice Śląskiej na Wydziale Inżynierii Środowiska w zakresie inżynierii środowiska oraz praktyki zawodowej koniecznej do uzyskania uprawnień budowlanych w w/w specjalności i po uzyskaniu pozytywnego wyniku egzaminu na uprawnienia

Od niniejszej decyzji przysługuje odwołanie do Głównego Inspektora Nadzoru Budowlanego 00-926 Warszawa, ul. Krucza 38/42, za pośrednictwem Wojewody Śląskiego w terminie 14 dni od daty otrzymania decyzji.

Z up. WOJEWODY ŚLĄSKIEGO
Zygmunt Konopka
DYREKTOR
Wydziału Rozwoju Regionalnego

Otrzymują:
1. Pan Jacek MYGA
   ul. Marii Curie – Skłodowskiej 71B/3, 41-100 Siemianowice Śląskie
2. Główny Inspektor Nadzoru Budowlanego
   ul. Krucza 38/42, 00-926 Warszawa
3. a/a

POLSKA IZBA INŻYNIERÓW BUDOWNICTWA

Zaświadczenie

o numerze weryfikacyjnym:
SLK-NK5-YEJ-3A9 *

Pan Jacek Myga o numerze ewidencyjnym SLK/IS/8951/03
adres zamieszkania ul. M. Skłodowskiej 71B/3, 41-103 Siemianowice Śląskie
jest członkiem Śląskiej Okręgowej Izby Inżynierów Budownictwa i posiada wymagane ubezpieczenie od odpowiedzialności cywilnej.
Niniejsze zaświadczenie jest ważne do dnia 2026-12-31.

Zaświadczenie zostało wygenerowane elektronicznie i opatrzone bezpiecznym podpisem elektronicznym weryfikowanym przy pomocy ważnego kwalifikowanego certyfikatu w dniu 2025-12-10 roku przez:

Roman Karwowski, Przewodniczący Rady Śląskiej Okręgowej Izby Inżynierów Budownictwa.

* Weryfikację poprawności danych w niniejszym zaświadczeniu można sprawdzić za pomocą numeru weryfikacyjnego zaświadczenia na stronie Polskiej Izby Inżynierów Budownictwa www.piib.org.pl lub kontaktując się z biurem właściwej Okręgowej Izby Inżynierów Budownictwa.

1. Zakres opracowania

Zakres opracowania obejmuje Projekt Techniczny zewnętrznej części wewnętrznej instalacji gazu wraz z kaskadą kotłów w budynku użytkowanym Miejskiego Domu Kultury "Prażakówka" przy ul. Ignacego Daszyńskiego 28 w Ustroniu (dz. nr ewid. 5228/3, 5299).

Projekt wykonano zgodnie z Warunkami Technicznymi przyłączenia do sieci gazowej znak: 3100/0000036201/00001/2025/00000 z dnia 16.05.2025 r., wydanymi przez Polską Spółkę Gazownictwa Sp. z o.o., Oddział Zakład Gazowniczy w Zabrzu.

Podstawą opracowania są:

- Zlecenie Inwestora: Gmina Ustroń,
- Podkłady architektoniczno-budowlane oraz inwentaryzacja własna,
- Opinia kominiarska oraz postanowienie WPZ,
- Uzgodnienia skrzyżowań z siecią kanalizacji sanitarnej i deszczowej,
- Obowiązujące normy i przepisy techniczno-budowlane.

2. Przedmiot zamierzenia

Przedmiotem zamierzenia jest projekt instalacji gazowej niskiego ciśnienia zasilającej nowe źródło ciepła o łącznej mocy 180 kW w pomieszczeniu węzła cieplnego / kotłowni. W ramach zamierzenia projektuje się:

2.1 Odcinek zewnętrznej części wewnętrznej instalacji gazu (powiązaną ze skrzynkami SG1 i SG2 na elewacji) wykonany z rur PE 100 SDR11 75x6,8 mm.

2.2 Instalację wewnętrzną gazu wykonaną z rur stalowych czarnych bez szwu, łączonych przez spawanie, prowadzoną od przejścia przez ścianę zewnętrzną budynku do urządzeń gazowych.

2.3. Montaż kaskady gazowych kotłów kondensacyjnych (100 kW + 80 kW).

2.4. Armaturę odcinającą, regulacyjną i zabezpieczającą, w tym Aktywny System Bezpieczeństwa Instalacji Gazowej z elektromagnetycznym zaworem odcinającym MAG-3 DN50 na elewacji.

3. Opis stanu istniejącego

- Obiekt: Budynek Miejskiego Domu Kultury "Prażakówka" w Ustroniu.
- Punkt przyłączenia: Zgodnie z warunkami PSG granicę własności sieci stanowi punkt gazowy redukcyjno-pomiarowy w szafce gazowej na elewacji.
- Pomieszczenie węzła / kotłowni: Pomieszczenie dostosowane do wymogów montażu urządzeń gazowych. Znajdują się w nim murowane kanały wentylacji grawitacyjnej o przekroju ϕ 200mm.
- Układ spalinowy: Dostępny jest wyznaczony, drożny murowany przewód kominowy dostosowany do wprowadzenia kwasoodpornego wkładu spalinowego.
- Skrzyżowania terenowe: Zewnętrzna trasa instalacji PE krzyżuje się z istniejącą siecią kanalizacji sanitarnej (ks200) oraz kanalizacji deszczowej (kd).

4. Instalacja gazu

Zgodnie z opracowaniem gaz zostanie doprowadzony do wewnętrznych urządzeń gazowych poprzez projektowaną zewnętrzną część wewnętrznej instalacji gazu. Lokalizacja modernizowanej istniejącej szafki gazowej SG1 oraz szafki gazowej SG2 jest zgodna z częścią graficzną opracowania.

• Szafka SG1 o szerokości 60 cm, posiadająca profil montażowy gazomierza, zlokalizowana min. 50 cm powyżej terenu, zawierająca:
gazomierz miechowy G16,
zawór kulowy odcinający Dn32 (kurek główny),
reduktor 25m3/h,
przewód stalowy DN50,
przewód stalowy DN32,
zawór kulowy odcinający DN50 (kurek główny),
istniejące oprzyrządowanie aktualnej skrzynki gazowej.

- Szafka SG2 o szerokości 60 cm, zlokalizowana min. 50 cm powyżej terenu, zawierająca:

zawór MAG-3 DN50,
zawór kulowy odcinający DN 50 (kurek główny),
przewody stalowe DN 50.

Projektowaną zewnętrzną część wewnętrznej instalacji gazu (odcinek SG1–SG2) na działkach o nr ewid. 5228/3 oraz 5299 wykonać z rur (z przeznaczeniem gazowym) PE 100 SDR11 75x6,8 mm zgodnie z częścią rysunkową.

Wprowadzenie instalacji do budynku i podłączenie do projektowanych urządzeń gazowych (kotłów) w pomieszczeniu węzła cieplnego zostanie wykonane z rur stalowych czarnych bez szwu do gazu wg PN-EN 10216-1, łączonych przez spawanie. Przejście przewodu przez ścianę zewnętrzną budynku do pomieszczenia węzła zostanie wykonane w tulei ochronnej stalowej, a wolne miejsca uszczelnione szczeliwem niepowodującym korozji rur i zabezpieczającym je przed zawilgoceniem. Wszystkie użyte materiały (rury, złączki, armatura) muszą posiadać stosowne atesty i certyfikaty.

- Technologia spawania

Łączenie rur i elementów spawanych wykonać za pomocą technologii TIG (Tungsten Inert Gas) do wykonywania szczelnych, odpornych na korozję, precyzyjnych i trwałych połączeń w instalacjach gazowych. Dzięki zastosowaniu nietopliwej elektrody wolframowej i osłony z gazu obojętnego (argon), metoda TIG gwarantuje wysoką jakość spoiny, brak odprysków oraz minimalne utlenianie materiału. Proces spawania musi być zgodny z obowiązującymi normami, takimi jak:

PN-EN 1775 – Instalacje gazowe w budynkach,
PN-EN ISO 15614-1 – Specyfikacja i kwalifikacja technologii spawania,
PN-EN 12732 – Spawanie rurociągów transportujących paliwa gazowe,

Rozporządzenie Ministra Infrastruktury – dotyczące warunków technicznych dla instalacji gazowych,

PN-EN ISO 9606-1 – Kwalifikacje spawaczy – spawanie stali.

- Spawanie powinno być wykonywane przez spawaczy z uprawnieniami zgodnymi z ISO 9606-1.

Przygotowanie do spawania TIG: Cięcie rur mechaniczne (bez przegrzewania), fazowanie krawędzi oraz dokładne oczyszczenie powierzchni z tlenków, tłuszczów i zanieczyszczeń (acetonem i szczotkami ze stali nierdzewnej).

Gaz osłonowy: Argon (Ar 99,99%) do ochrony jeziorka spawalniczego. Materiał rur: Stalowe bez szwu lub ze szwem (wg PN-EN 10216-1 lub PN-EN 10217-1).

- Kontrola jakości spoin i próba szczelności

Badanie wizualne (VT) – brak podtopień, pęknięć, wżerów.

Badanie penetracyjne (PT) lub ultradźwiękowe (UT) – sprawdzenie nieciągłości.

Kontrolę szczelności zewnętrznej części wewnętrznej instalacji gazu należy przeprowadzić za pomocą sprężonego powietrza w dwóch etapach. Próba wstępna (ciśnieniowa) na ciśnienie 0,1 MPa przez okres 30 minut, a następnie próba główna (odbiorcza) na ciśnienie 0,3 MPa przez okres 120 minut.

Próby szczelności przeprowadza się na instalacji nieposiadającej zabezpieczenia antykorozyjnego, po jej oczyszczeniu, zaślepieniu końcówek, otwarciu kurków przed odbiornikami i odłączeniu odbiorników gazu (gazomierza, kotłów, reduktorów). Instalacja jest uważana za szczelną, gdy podłączony manometr (klasy 0,6 z ważnym świadectwem legalizacji) nie wykaże spadku ciśnienia w czasie trwania próby. Po podłączeniu odbiorników gazu należy wykonać próbę szczelności na ciśnienie 3 kPa dla całej instalacji.

Grubość ścianek dostosowana do ciśnienia roboczego – zazwyczaj 2,0–4,5 mm.

Przygotowanie krawędzi do spawania

Cięcie rur – mechaniczne, bez przegrzewania materiału.

Fazowanie krawędzi.

Czyszczenie powierzchni – usunięcie tlenków, tłuszczów i zanieczyszczeń (np. szczotkami ze stali nierdzewnej i acetonem).

Gaz osłonowy

Argon (Ar 99,99%) – do ochrony jeziorka spawalniczego.

Argon + Hel – dla lepszego przetopienia w grubszych rurach.

Przepływ gazu osłonowego w zależności od średnicy rury.

Tabela przedstawia zalecane parametry spawania dla rur stalowych:

Średnica nominalna	Średnica zewnętrzna [mm]	Grubość ścianki [mm]	Prąd spawania (DC) [A]	Typ elektrody	Średnica elektrody [mm]	Gaz osłonowy	Przepływ gazu [l/min]
DN15	21,3	2,0 – 3,0	50 – 90	WL-20 (lantanowa)	1,6 – 2,4	Argon 99,99%	8 – 10
DN20	26,9	2,0 – 3,0	60 – 100	WL-20 (lantanowa)	1,6 – 2,4	Argon 99,99%	8 – 10
DN25	33,7	2,5 – 3,2	70 – 110	WL-20 (lantanowa)	2,0 – 2,4	Argon 99,99%	8 – 10
DN32	42,4	2,5 – 3,6	80 – 120	WL-20 (lantanowa)	2,4 – 3,2	Argon 99,99%	10 – 12
DN40	48,3	2,5 – 4,0	90 – 130	WL-20 (lantanowa)	2,4 – 3,2	Argon 99,99%	10 – 12
DN50	60,3	3,0 – 4,5	100 – 140	WL-20 (lantanowa)	2,4 – 3,2	Argon 99,99%	10 – 12
DN65	76,1	3,0 – 5,0	110 – 150	WL-20 (lantanowa)	3,2 – 4,0	Argon 99,99%	12 – 15
DN80	88,9	3,6 – 5,5	120 – 160	WL-20 (lantanowa)	3,2 – 4,0	Argon 99,99%	12 – 15
DN100	114,3	4,0 – 6,0	130 – 170	WL-20 (lantanowa)	3,2 – 4,0	Argon + 30% Hel	12 – 15
DN125	139,7	4,5 – 6,0	140 – 180	WL-20 (lantanowa)	3,2 – 4,0	Argon + 30% Hel	12 – 15
DN150	168,3	5,0 – 6,0	140 – 180	WL-20 (lantanowa)	3,2 – 4,0	Argon + 30% Hel	12 – 15
DN200	219,1	5,0 – 8,0	150 – 200	WL-20 (lantanowa)	4,0	Argon + 30% Hel	15 – 18

Proces spawania
Spawanie graniowe (pierwszy ścieg)
Niski prąd (120–140 A) dla dokładnego przetopienia.
Wolne prowadzenie elektrody dla uzyskania gładkiego przejścia spoiny.
Dodatek drutu – podawany ręcznie w sposób ciągły.
Spawanie wypełniające (kolejne ściegi)
Ścieg wypełniający – zwiększenie prądu w zależności od grubości ścianki.
Ruch oscylacyjny elektrody dla równomiernego rozkładu materiału.
Kontrola temperatury międzyściegowej – nie powinna przekraczać 250°C.
Ścieg lica
Końcowe uformowanie spoiny – ruchy oscylacyjne elektrody.
Płynne przejścia bez podtopień.
Kontrola jakości spoin

Badanie wizualne (VT) – brak podtopień, pęknięć, wżerów.

Badanie penetracyjne (PT) lub ultradźwiękowe (UT) – sprawdzenie nieciągłości.

Badanie radiograficzne (RT) – dla krytycznych połączeń.

Próba szczelności (test ciśnieniowy 0,1 MPa przez 30 minut).

Instalacja gazu montowana w budynku, wytyczne:

Mocować za pomocą haków lub uchwytów w odległościach:

1,5 do 2,0 mb przy poziomej lokalizacji przewodu,

2,0 do 2,5 mb przy pionowej lokalizacji przewodu.

Przy prowadzeniu przewodów gazowych trzeba uwzględniać trasy pozostałych instalacji (c.o., wod., kanal., elektr., teletech., odgromowej itp.), tak by zapewnić bezpieczeństwo użytkowników i umożliwić okresowe wykonywanie prac konserwacyjnych.

Zgodne z przepisami odległości od przewodów innych instalacji:

15 cm od poziomych przewodów wod.-kan. (gaz wyżej);

15 cm od poziomych przewodów cieplnych (gaz wyżej);

10 cm od pionowych przewodów wymienionych instalacji i innych z wyjątkiem przewodów instalacji elektrycznych;

20 cm od przewodów telekomunikacyjnych prowadzonych równolegle;

10 cm od uszczelnionych puszek z rozgałęźnymi zaciskami instalacji elektrycznej (gaz nad puszkami);

60 cm od urządzeń elektrycznych iskrzących (wyłączników, bezpieczników) jeśli nie są umieszczone we wnękach oddzielonych od siebie przegrodą z materiału niepalnego.

Wszelkie urządzenia i materiały użyte do wykonania instalacji muszą posiadać odpowiednie certyfikaty i aprobaty dopuszczające do stosowania w budownictwie. Całość robót instalacyjnych należy wykonać zgodnie z Rozporządzeniem Ministra Infrastruktury z dnia 12 kwietnia 2002r. w sprawie warunków technicznych, jakim powinny odpowiadać budynki i ich usytuowanie(Dz. U. z 2022 r. poz. 1225 z późn. zm.)Tab. Straty ciśnienia instalacji gazu - straty liniowe i miejscowe

Odc.	Q fakt.	Q obl	Dł. odc.	Dn	Dł. zastęp. oporów miejsc. [m]				Σlz	Dł. Całk.	Jedn. strata ciś.	Δp
	[m3/h]	[m3/h]	[m]	[mm]	Kurek	Kolanko	Zwężka	Trójnik	[m]	[m]	[Pa/m]	[Pa]
SG1-G1	18,7	20,85	1	50	0,25	1,7	0	0	1,95	2,95	1,6	4,72
G1-G2	18,7	20,85	65,7	65	0	8,1	2,8	0	10,9	76,6	0,4	30,64
G2-SG2	18,7	20,85	1	50	0	1,7	0	0	1,7	2,7	1,6	4,32
SG2-wewn.	18,7	20,85	3	50	0,25	6,8	0	1,9	8,95	11,95	1,6	19,12
											suma:	58,8

4.1. Próba szczelności instalacji gazu

Kontrolę szczelności należy przeprowadzić za pomocą sprężonego powietrza w dwóch etapach. Próba wstępna (ciśnieniowa) na ciśnienie 0,1MPa przez okres 30 min, a następnie próba główna (odbiorcza) na ciśnienie 0,3MPa przez okres 120min. Próby szczelności przeprowadza się na instalacji nie posiadającej zabezpieczenia antykorozyjnego, po jej oczyszczeniu, zaślepieniu końcówek, otwarciu kurków przed odbiornikami i odłączeniu odbiorników gazu (gazomierza, kotłów gazowych, reduktorów). Instalacja jest uważana za szczelną, gdy podłączony manometr rtęciowy o zakresie pomiarowym 0-160 kPa, nie wykaże spadku ciśnienia w czasie trwania próby. Manometr użyty do przeprowadzenia próby szczelności powinien spełniać wymagania klasy 0,6 i posiadać świadectwo legalizacji. Następnie należy podłączyć odbiorniki gazu i wykonać próbę na ciśnienie 3kPa całej instalacji. W przypadku gdy zaobserwuje się spadek ciśnienia, po uszczelnieniu instalacji, próbę należy przeprowadzić powtórnie.

4.2. Zabezpieczenie antykorozyjne

Po uzyskaniu pozytywnego wyniku próby szczelności, rurociągi gazowe należy oczyścić do II stopnia czystości wg PN-70/H-97052, odtłuścić i zabezpieczyć przed korozją przez pomalowanie farbą podkładową i nawierzchniową olejną koloru żółtego.

4.3. System detekcji gazu

Wewnętrzne urządzenia gazowe zostaną wyposażone w Aktywny System Bezpieczeństwa Instalacji Gazowej zgodnego z założeniami postanowienia WPZ, sygnalizujący obecność gazu w pomieszczeniu wewnętrznego urządzenia gazowym. Pozwala on na natychmiastowe odcięcie dopływu gazu w przypadku awarii. Przy skrzynce na elewacji budynku

umieszczony zostanie zawór typu MAG-3 . Przy wewnętrznych urządzeniach

gazowych projektuje się czujnik detekcji gazu DEX. Projektowana centralka połączona z zaworem odcinającym MAG oraz czujnikiem gazu.

Skład systemu:
zawór elektromagnetyczny
czujnik stężenia gazu DEX
moduł alarmowy MD-2.Z.
czujnik alarmowy (sygnalizacja optyczno – akustyczna)

5. Urządzenia gazowe oraz pomieszczenie węzła

W budynku miejskiego domu kultury w wydzielonym do tego miejscu węzła zlokalizowano gazowe kotły kondensacyjne, przytwierdzone kotwami do ściany. Pomieszczenie należy dostosować do postanowienia WPZ

Kocioł kondensacyjny 100 kW posiada:

- Wymiennik ciepła wykonany w całości ze stali nierdzewnej
- Konstrukcja wymiennika ciepła
- Samoczyszcząca się konstrukcja wymiennika ciepła po stronie spalinowej
- Orurowanie wewnętrzne (zasilanie i powrót) wykonane ze stali nierdzewnej
- Urządzenie posiadające zwartą konstrukcję z wspornikiem ściennym (montaż na ścianie)
- Nominalna moc cieplna w zakresie 12,5-98 kW
- Sprawność cieplna przy parametrach 50/30 stC w zakresie 107,6-106,3%
- Pojemność wodna urządzenia (minimum) 25 litrów
- Maksymalna temperatura pracy 85 st. C
- Maksymalne ciśnienie pracy 6 bar
- Wymiary (głównie szerokość nie większa niż 55 cm)
- Klasa NOx – Klasa 6
- Możliwość pracy na mieszance wodoru i gazu (20%/80%)
- Możliwość zarządzania pracą oraz obiegów grzewczych poprzez InternetGwarancja na wymiennik spaliny woda 10 lat (przy zastosowaniu w instalacji wymiennika płytowego) oraz:

kocioł kondensacyjny 80 kW posiada:

Wymiennik ciepła wykonany w całości ze stali nierdzewnej
Konstrukcja wymiennika ciepła
Samoczyszcząca się konstrukcja wymiennika ciepła
Orurowanie wewnętrzne (zasilanie i powrót) wykonane ze stali nierdzewnej
Urządzenie posiadające zwartą konstrukcję z wspornikiem ściennym (montaż na ścianie)
Urządzenie posiadające własną ramę – stal ocynkowana
Nominalna moc cieplna w zakresie 8,5-80 kW
Sprawność cieplna przy parametrach 50/30 stC w zakresie 107,7-105,6%
Pojemność wodna urządzenia (minimum) 17 litrów
Maksymalna temperatura pracy 85 st. C
Maksymalne ciśnienie pracy 6 bar

Wymiary (głównie szerokość nie większa niż 55 cm)
Klasa NOx – Klasa 6
Możliwość pracy na mieszance wodoru i gazu (20%/80%)
Możliwość zarządzania pracą oraz obiegów grzewczych poprzez Internet
Gwarancja na wymiennik 10 lat (przy zastosowaniu w instalacji wymiennika płytowego)

Urządzenie wyposażone w następujące elementy :
Czujniki temperatury w obiegu wody (zasilania, powrotu)
Termostat bezpieczeństwa temperatury wody
Wymagane prestostaty
Czujnik ciśnienia wody
Czujnik temperatury spalin
Styki alarmowe
odpowietrznik

W pomieszczeniu węzła zlokalizowane będą pozostałe urządzenia wraz z armaturą oraz istniejącą instalacją (rozdzielacze, pompy obiegowe, zawory kulowe, itp.) zgodnie z częścią graficzną. Istniejącą instalacje węzła wymienić na nową zgodnie z rysunkiem KT1. Instalacje w węźle należy wykonać ze stali zgodnie z częścią graficzną.

Przepusty instalacyjne przez ewentualne ściany i stropy oddzielenia pożarowego należy uszczelnić ogniochronnie w klasie odporności ogniowej przegrody.

Przepusty instalacyjne przez ściany i stropy niebędące oddzieleniem stref pożarowych należy wykonać w standardowych tulejach ochronnych.

6. System odprowadzania spalin

- Charakterystyka: Kotły posiadają zamkniętą komorę spalania. Odprowadzenie spalin i pobór powietrza realizowane są za pomocą szczelnego systemu spalinowo-powietrznego.
- Wkład kominowy: Kotły podłączyć do istniejącego otworu kominowego zabezpieczonego wkładem ze stali kwasoodpornej (układ koncentryczny / spalinowy) dobranym do DTR kotłów.
- Wyprowadzenie: Wkład wyprowadzić ponad dach budynku na wysokość gwarantującą właściwy ciąg i bezpieczne rozproszenie spalin.
- Ochrona p.poż.: Przejście przez ścianę do szachtu kominowegowykonać w klasie odporności EI 120.

7. Wentylacja pomieszczenia kotłowni

Wentylacja grawitacyjna ogólna oparta na istniejących kanałach murowanych ϕ 200 mm, dostosowana do opinii kominiarskiej z dnia 15.06.2026 r.:

- Nawiew (NW1): Kanał grawitacyjny ϕ 200 mm o przekroju czynnym 314cm^2 (wymóg min. 200cm^2). Kanał bezwzględnie doposażyć w klapę przeciwpożarową EIS120.

• Wywiew: Kanał wywiewny ϕ 200mm pod połacią stropu. Kanał bezwzględnie doposażyć w klapę przeciwpożarową EIS120.

8. Wytyczne branżowe

- Branża budowlana:
  - Wykonać przebicia, bruzdy i przejścia w tulejach dla przewodów.
  - Po wykonaniu wykopów pod odcinek PE (z zabezpieczeniem wykopów wg PN-B-10736:1999) odtworzyć nawierzchnie utwardzone z kostki i tereny zielone do stanu pierwotnego.
  - Na skrzyżowaniach z kanalizacją sanitarną (ks200) i deszczową (kd) zastosować rury osłonowe na przewodzie gazowym na długości min. 1,0 m w obie strony od osi skrzyżowania min. 0,2 m odstępu w świetle; roboty ziemne prowadzić ręcznie).
- Branża elektryczna:
  - Zapewnić zasilanie elektryczne dla kotłów, pomp obiegowych, automatyki i systemu detekcji gazu.
  - Podłączyć centralkę MD-2.Z z czujnikiem DEX i zaworem MAG-3 DN50.
  - Podłączyć urządzenia do głównej szyny wyrównawczej budynku (wykonać i sprawdzić ochronę przeciwporażeniową).
- Ochrona ppoż.:
  - Prace spawalnicze prowadzić po uprzednim opróżnieniu pomieszczeń z materiałów łatwopalnych i zabezpieczeniu sprzętu gaśniczego.
  - Wszystkie przejścia przez przegrody oddzielenia pożarowego uszczelnić w klasie EI 120 (np. systemem ALFASEAL).

9. Uwagi końcowe

1. Wszystkie roboty montażowe wykonać zgodnie z projektem, Warunkami technicznymi wykonania i odbioru robót budowlano-montażowych tom II, normami, przepisami oraz instrukcjami DTR producentów.
2. Materiały i urządzenia muszą posiadać aktualne certyfikaty, deklaracje właściwości użytkowych oraz atesty PZH (w przypadku kontaktu z wodą pitną).
3. Zastosowane nazwy własne określają standard jakościowy – dopuszcza się rozwiązania równoważne po uzgodnieniu z Projektantem i Inspektorem Nadzoru.
4. Roboty należy prowadzić pod stałym nadzorem technicznym osób posiadających odpowiednie uprawnienia budowlane.

SPIS ZAŁĄCZNIKÓW
DO PROJEKTU TECHNICZNEGO

Nazwa zamierzenia budowlanego:	„Budowa wewnętrznej instalacji gazu w użytkowanym budynku Miejskiego Domu Kultury "Prażakówka" przy ul.Daszyńskiego 28 w Ustroniu”	
Kat. obiektu budowlanego	Kategoria IX – Domy kultury	
Adres obiektu: Jednostka ewidencyjna Nr ewid. działek	Miejski Dom Kultury "Prażakówka" w Ustroniu ul. Ignacego Daszyńskiego 28, 43-450 Ustroń Ustroń dz. nr 5228/1, 5228/3	
Inwestor:	Gmina Ustroń ul. Rynek 1 43-450 Ustroń	
PROJEKTANCI:		
Zakres opracowania:	**INSTALACJE SANITARNE**	Podpis
Projektant: Spec. uprawnień Nr upr. budowlanych	mgr inż. Krzysztof Żelazkiewicz sanitarna do projektowania bez ograniczeń upr. 455/02	
Sprawdzający: Spec. uprawnień Nr upr. budowlanych	mgr inż. Jacek Myga sanitarna do projektowania bez ograniczeń upr. 414/02	
Data opracowania:	06.2026 r.	

Spis załączników		
1.	Informacja dotycząca Bezpieczeństwa i Ochrony Zdrowia.	19-20
2.	Warunki przyłączenia do sieci gazowej	21-26
3.	Opinia Kominiarska	27
4.	Postanowienie WPZ	28-29
5.	Uzgodnienie skrzyżowania kanalizacji sanitarnej	30-31
6.	Uzgodnienie skrzyżowania kanalizacji deszczowej	32-33

1. Informacja dotycząca bezpieczeństwa i ochronie zdrowia

1.1. Informacje ogólne

Roboty związane z budową wewnętrznej i zewnętrznej instalacji gazu:
- montaż przewodów gazowych łączonych przez spawanie,
- wykonanie podejścia gazowego pod kotły c.o.,
- montaż kurków odcinających.

Roboty budowlane wymagają stałego nadzoru technicznego ze strony kierownika budowy i kierownika robót. Przy pracach budowlanych (roboty budowlano – montażowe, prace przy obsłudze i konserwacji budowlanego sprzętu zmechanizowanego i pomocniczego oraz na placach składowych materiałów budowlanych na terenie budowy) może być zatrudniony wyłącznie pracownik, który:
- posiada kwalifikacje przewidziane stosownymi przepisami dla danego stanowiska pracy,
- został przeszkolony w zakresie przepisów i wymagań BHP, na danym stanowisku pracy.

Do obowiązków kierownika prowadzącego roboty budowlane należą między innymi:
- organizowanie i kierowanie pracami podległych pracowników,
- kontroli stanu pozostawienie miejsca pracy w stanie nie stwarzającym zagrożenia.
- kontroli stanu technicznego stosowanych narzędzi i sprzętu ochrony osobistej pracowników,
- przeprowadzenia instruktażu bezpiecznych metod pracy,
- dopilnowanie usunięcia narzędzi i materiałów po skończonej pracy.

Wszyscy pracownicy zatrudnieni na budowie powinni posiadać dokument stwierdzający aktualne szkolenie BHP oraz aktualne badania lekarskie dopuszczające pracownika do wykonywania określonych prac budowlanych zgodnych z jego kwalifikacjami zawodowymi, z badaniami do pracy na wysokości włącznie.
Przed przystąpieniem do prac budowlanych kierownik budowy powinien przeprowadzić dodatkowe szkolenie całej załogi odnośnie specyfiki konkretnej budowy: odnośnie sprzętu który będzie użyty, ewentualnych zagrożeń i niebezpieczeństw, wymogów i ograniczeń.

1.2. Zalecenia

Przed przystąpieniem do wykonania robót budowlanych należy wykonać wszystkie niezbędne zabezpieczenia:
- oznakowanie i ogrodzenie terenu
- zgromadzenie potrzebnych narzędzi i sprzętu
- zainstalowanie niezbędnych urządzeń.

Nie można wykonywać prac bez odpowiedniego zabezpieczenia osoby wykonującej te prace. Miejsca i powierzchnię wykonywania przedmiotowych robót należy zabezpieczyć pod względem wysokości oraz bezpośredniego sąsiedztwa kabli energetycznych i elektroenergetycznych.

Roboty budowlane należy prowadzić zgodnie z Rozporządzeniem Ministra

Infrastruktury z dnia 06 lutego 2003 r. w sprawie bezpieczeństwa i higieny pracy podczas wykonywania robót budowlanych (Dz.U. 2003, nr 47, poz. 401), Rozporządzeniem Ministra Infrastruktury z dnia 15 czerwca 2002 r., o warunkach technicznych jakim powinny odpowiadać budynki i ich usytuowanie (Dz.U. Nr 75/02 poz. 690) oraz PN-B-10736:1999 „Roboty ziemne. Wykopy otwarte dla przewodów wodociągowych i kanalizacyjnych".

Przed dopuszczeniem pracownika do pracy, zakład zobowiązany jest zaopatrzyć go w odzież ochronną i roboczą, zgodnie z obowiązującymi w tym zakresie przepisami oraz okulary ochronne, rękawice, obuwie ochronne, pasy bezpieczeństwa przy pracy na wysokości i inne. Sprzęt ochronny oraz narzędzia powinny posiadać aktualne atesty oraz instrukcje określające sposób ich użytkowania.

Wszystkie przejścia i przejazdy powinny być drożne, pozbawione jakichkolwiek przeszkód (deski, gruz itp.).

Wszystkie prace należy prowadzić pod nadzorem osoby posiadającej uprawnienia budowlane do kierowania pracami budowlanymi, po uprzednim wydaniu pracownikom środków zabezpieczających i przeprowadzeniu instruktażu obejmującego podział prac, kolejność wykonywanych zadań, wymogów bezpieczeństwa i higieny pracy.

Przy obsłudze urządzeń transportu zmechanizowanego mogą być zatrudnione tylko osoby o kwalifikacjach właściwych do obsługi określonego urządzenia.

Plac budowy powinien być zaopatrzony w podstawowe urządzenia gaśnicze w postaci gaśnic proszkowych, koców p.poż, piasku, szpadli.

Drogi ewakuacyjne prowadzące bezpośrednio na teren otwartej przestrzeni powinny być drożne nie zablokowane żadnymi urządzeniami czy materiałami budowlanymi.

Pracownicy narażeni na urazy mechaniczne, porażenia prądem, upadki z wysokości, oparzenia, zatrucia, wibrację oraz inne szkodliwe czynniki i zagrożenia związane z wykonywaną pracą, powinni być zaopatrzeni w sprzęt ochrony osobistej. Sprzęt ten winien posiadać stosowne atesty i certyfikaty.

Na budowie powinien być urządzony punkt pierwszej pomocy obsługiwany przez wyszkolonych w tym zakresie pracowników.

Na budowie powinna być umieszczona tablica informacyjna z wykazem ważnych telefonów takich jak: Pogotowie Ratunkowe, Straż Pożarna, Policja.

1.3. Warunki techniczne wykonania robót budowlanych

Wszystkie roboty budowlano – montażowe należy wykonać:

- zgodnie z projektem budowlanym, zatwierdzonym w odpowiednich urzędach i instytucjach,
- zgodnie z przepisami Prawa Budowlanego,
- zgodnie z przepisami BHP,
- pod nadzorem i kierunkiem osób z odpowiednimi uprawnieniami budowlanymi.

POLSKA
SPÓŁKA GAZOWNICTWA

Polska Spółka Gazownictwa sp. z o.o.
Oddział Zakład Gazowniczy w Zabrzu
ul. Szczęść Boże 11, 41-800 Zabrze
Obsługę prowadzi:
Dział Obsługi Klienta
ul. Szczęść Boże 11 41-800 Zabrze
tel. 22 444 33 33
e-mail: dzial.przylaczen.zabrze@psgaz.pl

UMOWA O PRZYŁĄCZENIE DO SIECI GAZOWEJ
Nr 35219/07/25/W1005910/0

2025 -08- 28

zawarta w dniu: .....pomiędzy:
(uzupełnia PSG)

Polską Spółką Gazownictwa Spółka z o.o. z siedzibą w Tarnowie ul. Wojciecha Bandrowskiego 16, 33-100 Tarnów, Oddział Zakład Gazowniczy w Zabrzu, wpisaną do rejestru przedsiębiorców Krajowego Rejestru Sądowego prowadzonego przez Sąd Rejonowy dla Krakowa - Śródmieścia w Krakowie, XII Wydział Gospodarczy Krajowego Rejestru Sądowego pod numerem KRS 0000374001, NIP: 525 24 96 411, REGON: 142739519, o kapitale zakładowym 10 685 630 000 zł, którą reprezentuje:
1. Ziemowit Podolski – Dyrektor Oddziału
2. Łukasz Pigula – Zastępca Dyrektora ds. Technicznych
3. Joanna Śnieżko-Barańska - Zastępca Dyrektora ds. Wsparcia Operacyjnego
Do reprezentowania Spółki wymagane jest współdziałanie dwóch spośród trzech pełnomocników

zwaną dalej **PSG** lub **Stroną**,
a
Miejskim Domem Kultury „Prażakówka" z siedzibą w Ustroniu (43-450) przy ulicy Ignacego Daszyńskiego 28, wpisanym do Rejestru Instytucji Kultury prowadzonego przez Miasto Ustroń pod numerem 3, posiadającym numer REGON 070778506, NIP 5481583643,
reprezentowanym przez:
Dyrektora – Urszulę Brodę-Gawełek

zwanym/ą dalej **Podmiotem** lub **Stroną**,
Adres Podmiotu do korespondencji: ul. Ignacego Daszyńskiego 28, 43-450 Ustroń
Adres e-mail Podmiotu: dyrektor@mdk.ustron.pl

PSG i Podmiot są również w dalszej części umowy zwani łącznie **"Stronami"**, a każdy z osobna **"Stroną"**.
Niniejsza umowa jest w dalszej jej części zwana **"Umową"**.

§1.
PRZEDMIOT UMOWY

1. Przedmiotem niniejszej umowy (zwanej dalej **Umową**) jest przyłączenie do sieci gazowej PSG instalacji gazowej Podmiotu znajdującej się w: **MDK PRAŻAKÓWKA** zlokalizowanym **43-450 Ustroń ul. Ignacego Daszyńskiego 28**. Podmiot oświadcza, że:
   a) posiada tytuł prawny do korzystania z obiektu, o którym mowa w zdaniu poprzednim, w postaci: prawo własności
   b) Umowa zawierana jest w ramach prowadzonej przez Podmiot działalności gospodarczej.
2. W zakresie nieuregulowanym w Umowie zastosowanie znajdą postanowienia Ogólnych Warunków Umów o Przyłączenie (zwanych dalej **OWUP**), stanowiących **Załącznik nr 1** do Umowy jako integralna część Umowy. W przypadku jakichkolwiek rozbieżności pomiędzy postanowieniami Umowy, a postanowieniami

OWUP, pierwszeństwo będą miały postanowienia Umowy. Z wyjątkiem zwrotów lub skrótów zdefiniowanych odrębnie w Umowie, wszelkie zwroty pisane w Umowie z dużej litery oraz skróty używane w Umowie mają takie samo znaczenie jak zwroty lub skróty zdefiniowane w OWUP.

3. Przyłączenie zostanie wykonane zgodnie z Warunkami przyłączenia do sieci gazowej nr 3100/0000036201/00001/2025/00001 z dnia 24.07.2025 r. (zwanymi dalej **Warunkami przyłączenia**), w terminie określonym w § 2 ust. 1 Umowy, pod warunkiem spełnienia przez Podmiot jego zobowiązań wzajemnych niezbędnych do wykonania przyłączenia instalacji gazowej Podmiotu do sieci gazowej PSG, określonych w § III OWUP, oraz z zastrzeżeniem postanowień § IV ust. 2 OWUP i postanowień § 2 ust. 1 Umowy.
4. Zakres prac niezbędnych do realizacji przedmiotu Umowy obejmuje w szczególności:
   a) wykonanie dokumentacji projektowej wraz z dokonaniem niezbędnych zgłoszeń lub uzyskaniem niezbędnych uzgodnień, decyzji administracyjnych lub zezwoleń, jeżeli obowiązek ich dokonania lub uzyskania wynika z obowiązujących przepisów prawa;
   b) budowę przyłącza o parametrach określonych w Warunkach przyłączenia (wskazanych w ust. 5 poniżej), oraz włączenie wybudowanego przyłącza do czynnej sieci gazowej;
   c) napełnienie instalacji gazowej Podmiotu paliwem gazowym z sieci gazowej, pod warunkiem wykonania przez Podmiot tej instalacji oraz jej technicznego odbioru oraz zawarcia przez Podmiot umowy kompleksowej lub umowy sprzedaży i umowy dystrybucji zgodnie z postanowieniami § 2 ust. 5 Umowy.
5. Przyłączenie obejmuje budowę przyłącza o parametrach:
   a) ciśnienie: średnie, materiał: PE, średnica: 32 [mm], długość: 0 [m], moc przyłączeniowa: 23,0 [m^3/h], granica własności: Kurek główny w punkcie gazowym na zewnętrznej ścianie budynku.

   Liczba przyłączy: 1 [szt.].
6. Zmiana zakresu rzeczowego przyłączenia, wskazanego w ust. 5 powyżej, wynikająca z przyczyn niezależnych od PSG lub Podmiotu, nie stanowi zmiany Umowy, o której mowa w § 6 ust. 5 Umowy, a także nie uprawnia Podmiotu do odstąpienia od Umowy.
7. Do realizacji przyłączenia konieczna jest budowa sieci gazowej o następujących parametrach:
   a) nie dotyczy.

   Budowa punktu redukcyjno - pomiarowego o przepustowości Q-max 25 m3/h.
   Istniejący układ pomiarowy GM-4 pozostaje bez zmian.

§2.
POSTANOWIENIA SZCZEGÓŁOWE

1. Przyłączenie zostanie zrealizowane przez PSG lub przez Podmiot działający na zlecenie PSG w terminie do 31.10.2025 r.; z zastrzeżeniem § 4 ust. 4 oraz postanowień § IV ust. 2 OWUP, przy czym wskazany powyżej termin na wykonanie przyłączenia może ulec zmianie w przypadku :
   a) utrudnień w realizacji przyłączenia spowodowanych niezależnymi od Stron niekorzystnymi warunkami atmosferycznymi uniemożliwiającymi prowadzenie robót budowlano-montażowych.
2. Harmonogram przyłączenia obejmuje:
   a) wykonanie przez PSG dokumentacji projektowej wraz z uzyskaniem zgód na wejście na teren oraz dokumentu określonego Prawem budowlanym: 25.09.2025 r.
   b) budowę przyłącza przez PSG: 31.10.2025 r.;
   c) budowę instalacji gazowej przez Podmiot: 31.10.2025 r.
3. Zmiana terminu określonego w ust. 2 lit. a) powyżej, która nie skutkuje zmianą terminu wykonania przyłączenia, nie uprawnia Podmiotu do odstąpienia od Umowy, ani nie wyłącza pozostałych obowiązków Podmiotu wynikających z Umowy.
4. Ilości paliwa gazowego przewidziane do odbioru przez Podmiot:
   a) moc przyłączeniowa: 17 [m^3/h];
   b) roczny odbiór: 4000 [m^3/rok] przy czym w okresie 3 lat po rozpoczęciu przez Podmiot odbioru paliwa gazowego Podmiot zobowiązuje się do odbioru łącznie 12000 [m^3/3 lat].
5. Podmiot zobowiązuje się do zawarcia umowy sprzedaży lub umowy kompleksowej z wybranym przez Podmiot sprzedawcą i do rozpoczęcia poboru paliwa gazowego, zgodnie z parametrami wskazanymi w ust. 4 powyżej, w terminie do 90 (dziewięćdziesięciu) dni od dnia wykonania przyłączenia, z zastrzeżeniem § IV ust. 2 OWUP.
6. Szczegółowe wymagania dotyczące lokalizacji układu pomiarowo-rozliczeniowego określone są w Warunkach przyłączenia. Montaż urządzeń stanowiących wyposażenie:
   - punktu gazowego o przepustowości do 25 [m^3/h], szt. 1

   nastąpi po:
   a) uiszczeniu przez Podmiot opłaty za przyłączenie, o której mowa w § 4 Umowy; oraz
   b) zawarciu przez Podmiot, z wybranym przez Podmiot sprzedawcą, umowy kompleksowej lub umowy sprzedaży, o których mowa w ust. 5 powyżej i złożeniu PZD (Pojedynczego Zlecenia Dystrybucji) poprzez wybranego sprzedawcę paliwa gazowego; oraz

c) zgłoszeniu przez Podmiot do PSG gotowości instalacji gazowej do napełnienia paliwem gazowym, poprzez przekazanie do PSG lub wybranego Sprzedawcy paliwa gazowego poprawnie wypełnionego i podpisanego przez uprawnioną osobę formularza "Zgłoszenie gotowości instalacji gazowej do napełnienia paliwem gazowym".

7. PSG oświadcza, że posiada status dużego przedsiębiorcy w rozumieniu art. 4 pkt. 6) Ustawy z dnia 8 marca 2013 roku o przeciwdziałaniu nadmiernym opóźnieniom w transakcjach handlowych.

§3.

MIEJSCE ROZGRANICZENIA WŁASNOŚCI SIECI GAZOWEJ, MONTAŻ SZAFKI GAZOWEJ ORAZ WARUNKI UDOSTĘPNIENIA NIERUCHOMOŚCI

1. Granicę własności między siecią gazową PSG, a instalacją gazową Podmiotu stanowi kurek główny lokalizacja: w punkcie gazowym na zewnętrznej ścianie budynku.
2. **Szafka gazowa przeznaczona na układ pomiarowo-rozliczeniowy lub kurek główny zostanie zakupiona oraz zamontowana przez PSG.**
   Po podpisaniu protokołu odbioru protokołu z napełnienia paliwem gazowym, o którym mowa w § 5 ust. 1, Podmiot ponosi odpowiedzialność za szafkę gazową, a w szczególności za jej stan techniczny oraz estetyczny.
3. Podmiot udostępni miejsce na zamontowanie punkt redukcyjno-pomiarowy wynikające z zatwierdzonego projektu budowlanego.
4. Urządzenia, o których mowa w § 2 ust. 6 Umowy, zamontowane w punkt redukcyjno-pomiarowy stanowią własność PSG. Po podpisaniu protokołu odbioru końcowego, Podmiot ponosi odpowiedzialność za zabezpieczenie urządzeń, o których mowa w § 2 ust. 6 Umowy, zamontowanych w punkt redukcyjno-pomiarowy przed ich uszkodzeniem, dewastacją, kradzieżą lub uszkodzeniem nałożonych plomb.
5. Podmiot zobowiązuje się do udostępnienia PSG (lub wskazanej przez PSG osobie trzeciej) nieruchomości, na której realizowane będą prace budowlano-montażowe, w zakresie niezbędnym do wykonania przedmiotu Umowy. Niezależnie od zobowiązania opisanego w zdaniu poprzednim, w przypadku wskazanym w § III ust. 1 OWUP pomiędzy Stronami zawarta zostanie odrębna umowa określająca zasady korzystania z nieruchomości przez PSG po wykonaniu przedmiotu Umowy.

§4.

OPŁATA ZA PRZYŁĄCZENIE

1. Koszty realizacji przyłączenia ponoszone są przez PSG. Podmiot zobowiązany jest do uiszczenia na rzecz PSG opłaty za przyłączenie, w wysokości ustalonej zgodnie ze stawkami opłat oraz warunkami ich stosowania wynikającymi z Taryfy obowiązującej w dniu zawarcia Umowy. Wyciąg z Taryfy (w zakresie dotyczącym przyłączenia do sieci gazowej) lub kalkulacja opłaty za przyłączenie stanowi **Załącznik nr 2** do Umowy jako jej integralna część.
2. Z zastrzeżeniem postanowień ust. 3 poniżej, wstępna opłata za przyłączenie obliczona w dniu zawarcia Umowy wynosi 3147,78 zł (słownie: trzy tysiące sto czterdzieści siedem złotych siedemdziesiąt osiem groszy) netto, a po powiększeniu o podatek od towarów i usług (VAT) w wysokości wynikającej z obowiązujących przepisów prawa, wynosi łącznie 3871,77 zł (słownie: trzy tysiące osiemset siedemdziesiąt jeden złotych siedemdziesiąt siedem groszy) brutto.
   Ostateczna wysokość opłaty za przyłączenie zostanie ustalona po wykonaniu przyłączenia, na podstawie rzeczywistego zakresu rzeczowego stwierdzonego w protokole odbioru technicznego, co nie będzie stanowić zmiany Umowy w rozumieniu § 6 ust. 5 Umowy.
3. Opłatę za przyłączenie Podmiot wnosi na rachunek bankowy PSG w następujących ratach oraz terminach:
   a) I rata w wysokości 1573,89 zł netto (słownie: TYSIĄC PIĘĆSET SIEDEMDZIESIĄT TRZY złotych OSIEMDZIESIĄT DZIEWIĘĆ groszy), co stanowi 50,00 % wstępnej opłaty za przyłączenie, na podstawie faktury proforma wystawionej przez PSG - nie później niż 30 dni od daty zawarcia Umowy;
   b) II rata w wysokości odpowiadającej różnicy pomiędzy wysokością opłaty za przyłączenie określonej w ust. 2, a wysokością I raty wnoszona na podstawie faktury wystawionej w terminie do 7 dni po zrealizowaniu Umowy z terminem płatności 14 dni od daty jej wystawienia.
4. Realizacja umowy o przyłączenie rozpocznie się z dniem uiszczenia przez Podmiot I raty opłaty, o której mowa w ust. 3 lit. a).
5. W przypadku zmiany stawki podatku VAT po dniu zawarcia Umowy, wysokość opłaty za przyłączenie ulegnie odpowiedniej zmianie
6. W przypadku niedotrzymania przez Podmiot terminu na zapłatę opłaty za przyłączenie, PSG uprawniona jest do żądania zapłaty przez Podmiot odsetek za opóźnienie w wysokości zgodnej z obowiązującymi w tym zakresie przepisami prawa.

§5.

OKRES OBOWIĄZYWANIA UMOWY ORAZ ODPOWIEDZIALNOŚĆ

1. Z zastrzeżeniem postanowień ust. 2 poniżej, Umowę (w zakresie opisanym w § 1 ust. 1 Umowy) uważa się za wykonaną z chwilą dokonania przyłączenia potwierdzonego protokołem z napełnienia paliwem gazowym.

2. Po wykonaniu czynności ujętych w § 1 ust. 4 lit. 4.a) i 4.b) Umowy zgodnie z postanowieniami ust. 1 powyżej, pozostają w mocy:
   a) zobowiązanie Podmiotu do udostępniania PSG nieruchomości, o których mowa w § III ust. 1 OWUP; oraz
   b) zobowiązanie Podmiotu do uiszczenia opłaty za przyłączenie, o której mowa w § 4 Umowy; oraz
   c) zobowiązanie Podmiotu do zawarcia umowy kompleksowej lub umowy sprzedaży i umowy dystrybucji i rozpoczęcia odbioru paliwa gazowego zgodnie z postanowieniami § 2 ust. 5 Umowy; oraz
   d) zobowiązanie Stron do zapłaty kar umownych opisanych w ust. 4 oraz ust. 5; poniżej; oraz
   e) inne zobowiązania Stron o charakterze ciągłym, wynikające z Umowy lub OWUP.
3. PSG ma prawo rozwiązać Umowę na piśmie ze skutkiem natychmiastowym (bez zachowania okresu wypowiedzenia) w przypadku, gdy z przyczyn niezależnych od niego, realizacja przyłączenia stanie się niemożliwa (pomimo dochowania przez PSG należytej staranności w celu realizacji przyłączenia), a w szczególności w przypadku, gdy uzyskanie zgód, uzgodnień, decyzji lub pozwoleń administracyjnych lub też prawa do dysponowania nieruchomościami, po których przebiegać będzie sieć gazowa, na cele budowlane i eksploatacyjne będzie niemożliwe z przyczyn nie leżących po stronie PSG. W takim przypadku Podmiotowi nie przysługują wobec PSG jakiekolwiek roszczenia, a w szczególności roszczenia odszkodowawcze, przy czym PSG zwróci Podmiotowi opłatę za przyłączenie w kwocie, w jakiej została już ona zapłacona PSG przez Podmiot przed rozwiązaniem Umowy.
4. W przypadku niedotrzymania przez Stronę odpowiednio terminu przyłączenia do sieci gazowej (w przypadku PSG) lub poboru paliwa gazowego (w przypadku Podmiotu), Strona, która dopuściła się takiego naruszenia zobowiązana będzie do zapłaty na rzecz drugiej Strony kary umownej w wysokości 0,2 % opłaty za przyłączenie (brutto), za każdy dzień opóźnienia. Łączna wysokość kary umownej nie może przekroczyć 80 % rzeczywistych wysokości nakładów finansowych na realizację przyłączenia.
5. W przypadku nieodebrania przez Podmiot w ciągu 3 (słownie: trzech) pierwszych kolejnych pełnych lat kalendarzowych, od dnia rozpoczęcia przez Podmiot poboru paliwa gazowego zgodnie z niniejszą Umową, przynajmniej 80% ilości wskazanej do odbioru w ciągu 3 lat w § 2 ust. 4.b) Umowy, PSG uprawniona będzie do żądania od Podmiotu zapłaty jednorazowej opłaty określonej w ustępie 6 poniżej, lecz nie więcej niż 80% rzeczywistych nakładów finansowych na realizację przyłączenia.
6. Opłata, o której mowa w ust. 5 powyżej, zostanie ustalona proporcjonalnie, w zależności od różnicy pomiędzy ilością paliwa gazowego zadeklarowaną przez Podmiot w § 2 ust. 4.b) do odbioru przez Podmiot w ciągu 3 (słownie: trzech) kolejnych pełnych lat od dnia rozpoczęcia przez Podmiot poboru paliwa gazowego zgodnie z niniejsza Umową a ilością paliwa gazowego faktycznie odebraną przez Podmiot w okresie wskazanym w ust. 5, z uwzględnieniem poniesionych przez PSG rzeczywistych nakładów finansowych w związku z wykonaniem przyłączenia i zapłaconej przez Podmiot opłaty za przyłączenie. Opłata ta będzie wyliczana zgodnie z następującym wzorem:

$$O_s = (N_{inw} - O_p) * g$$

gdzie:
O_s - opłata za nieodebranie deklarowanej ilości gazu w okresie 3 lat od dnia rozpoczęcia przez Podmiot poboru paliwa gazowego [zł]
N_{inw} - 80% rzeczywistych nakładów finansowych na realizację przyłączenia [zł]
O_p - opłata za przyłączenie [zł]
g - wskaźnik odbioru paliwa gazowego liczony wg następującego wzoru:
g = (suma zadeklarowanego odbioru paliwa gazowego w okresie kolejnych 3 lat kalendarzowych od terminu rozpoczęcia przez Podmiot poboru paliwa gazowego – suma rzeczywiście odebranych ilości paliwa gazowego w tych 3 pełnych latach kalendarzowych) / suma zadeklarowanego odbioru paliwa gazowego w okresie tych 3 pełnych latach kalendarzowych. Strony postanawiają dodatkowo, iż w przypadku gdy w jakimkolwiek okresie tych 3 lat nastąpi ograniczenie w dostawie ilości paliwa gazowego z przyczyn leżących po stronie PSG lub z uwagi na wystąpienie siły wyższej lub w związku z wprowadzeniem ograniczeń w poborze lub dostarczaniu paliw gazowych, to suma rzeczywiście odebranych ilości paliwa gazowego w tych 3 pełnych latach kalendarzowych zostanie powiększona o takie ilości paliwa gazowego, które mogły być pobrane przez Podmiot w takim okresie, a nie zostały pobrane z przyczyn niezależnych od Podmiotu, do wysokości średniego zużycia paliwa gazowego przez Podmiot w podobnym okresie w kwartale poprzedzającym ograniczenie dostaw paliwa gazowego, w którym takie ograniczenia nie wystąpiły a w razie wystąpienia ograniczeń w pierwszym kwartale – w analogicznym okresie w kwartale kolejnym.
7. Z zastrzeżeniem postanowień opisanych w ust. 3, 5 i 6 powyżej, żadna ze Stron nie ponosi odpowiedzialności wobec drugiej Strony na podstawie Umowy za utracone korzyści.

§6.
POSTANOWIENIA KOŃCOWE

1. Umowę uważa się za zawartą w dniu jej podpisania przez obie Strony, a w przypadku Umowy zawieranej drogą elektroniczną za pośrednictwem Portalu Przyłączeniowego – z chwilą udostepnienia w Portalu Przyłączeniowym informacji dla Klienta o zawarciu Umowy, po wcześniejszym zaakceptowaniu warunków

Umowy przez obie strony.

2. Umowa stanowi podstawę do realizacji prac budowlano-montażowych oraz ich finansowania przez Strony, na zasadach określonych w Umowie i OWUP.
3. Przeniesienie praw i obowiązków z Umowy przez Podmiot wymaga dla swej skuteczności uprzedniej zgody PSG wyrażonej w formie pisemnej pod rygorem nieważności.
4. Wszelką korespondencję dotyczącą Umowy każda ze Stron będzie kierowała na adres drugiej Strony określony w jej wstępie, a w przypadku gdy adres ten ulegnie zmianie po podpisaniu Umowy, Strona zmieniająca adres zobowiązana jest w terminie siedmiu dni od jego zmiany powiadomić drugą stronę na piśmie, pod rygorem uznania, że korespondencja wysłana na dotychczasowy adres została skutecznie doręczona.
5. Wszelkie zmiany Umowy wymagają formy pisemnej pod rygorem nieważności, z zastrzeżeniem § VII OWUP.
6. W sprawach nieuregulowanych w Umowie zastosowanie mają obowiązujące przepisy prawa, w tym przepisy ustawy z dnia 23 kwietnia 1964 r. Kodeks cywilny (Dz. U. z 2023 r., poz. 1610 z późn. zm.), a także ustawy z dnia 10 kwietnia 1997 r. - Prawo energetyczne (Dz. U. z 2024 r., poz. 266 z późn. zm.) oraz aktów wykonawczych do tej ustawy.
7. Wszelkie spory powstałe w związku z zawarciem lub wykonywaniem Umowy Strony poddają pod rozstrzygnięcie sądu powszechnego właściwego miejscowo według siedziby Zakładu PSG wskazanego w komparycji Umowy.
8. Wszelkie załączniki do Umowy stanowią integralną część Umowy. Podmiot oświadcza, że przed zawarciem Umowy otrzymał OWUP i zapoznał się z jego treścią.
9. Umowę sporządzono w dwóch jednobrzmiących egzemplarzach, po jednym dla każdej ze Stron. Postanowienie nie dotyczy umów zawieranych drogą elektroniczną za pośrednictwem Portalu Przyłączeniowego.

PSG

ZASTĘPCA DYREKTORA
ds. Wsparcia Operacyjnego
Oddział Zakład Gazowniczy
w Zabrzu
Joanna Śmierzko-Barańska

DYREKTOR
Oddział Zakład Gazowniczy w Zabrzu
Ziemowit Podolski
2025 -08- 28

Czytelny podpis i data złożenia podpisu

PODMIOT

DYREKTOR
Miejskiego Domu Kultury w Ustroniu
Urszula BRODA-GAWEŁEK

Czytelny podpis i data złożenia podpisu

MIEJSKI DOM KULTURY
"PRAŻAKÓWKA"
43-450 USTROŃ, ul. Daszyńskiego 28
tel. (033) 854-29-06
NIP 548-15-83-643, Regon 070778506

Oświadczenie:

.....
(miejscowość, data)

Podmiot, o którym mowa w Umowie o przyłączenie do sieci gazowej Nr 35219/07/25/W1005910/0 niniejszym oświadcza, że:

1) **posiada status/nie posiada statusu** (należy wybrać jedną ze wskazanych opcji) dużego przedsiębiorcy w rozumieniu art. 4 pkt. 6) Ustawy z dnia 8 marca 2013 roku o przeciwdziałaniu nadmiernym opóźnieniom w transakcjach handlowych.
2) **jest/nie jest** (należy wybrać jedną ze wskazanych opcji) podmiotem publicznym w rozumieniu art. 4 ustawy z dnia 11 września 2019 roku - Prawo zamówień publicznych, będącym jednocześnie podmiotem leczniczym, w rozumieniu art. 4 ust. 1 pkt 2-4 ustawy z dnia 15 kwietnia 2011 roku o działalności leczniczej. Jednocześnie Podmiot zobowiązuje się do niezwłocznego poinformowania PSG o zmianie swojego statusu opisanego w zdaniu poprzedzającym.

DYREKTOR
Miejskiego Domu Kultury w Ustroniu
Urszula BRODA-GAWEŁEK

.....
Podpisy - Podmiot

Nr Klienta: 17335189
Opracował(a): Radosław Wocial w dniu 20.08.2025

Załączniki:
1. Ogólne Warunki Umów o Przyłączenie.
2. Wyciąg z Taryfy.

ZAKŁAD KOMINIARSKI PIOTR WASZEK

43-440 GOLESZÓW UL. OSIEDLOWA 67

NIP: 548-221-83-19

Ustroń, 2026-06-15

Opinia

Z wyników przeprowadzonych oględzin-ekspertyzy urządzeń grzewczo kominowych w budynku **użyteczności publicznej** położonym w **43-450 Ustroń** przy ulicy **Daszyńskiego 28** dotycząca urządzeń grzewczo-kominowych użytkowanych przez: **Miejski Dom Kultury "PRAŻAKÓWKA" .** Sporządzona przez posiadającego wymagane uprawnienia mistrza **Piotr Waszek** w celu: **wskazania przewodu kominowego i usytuowania miejsca na podłączenie**

W związku z powyższym stwierdza się co następuje:
Podczas kontroli przewodów kominowych stwierdziłem, że:
w pomieszczeniu technicznym przyziemia istnieje możliwość montażu kotłów gazowych zamkniętą komorą spalania w układzie kaskadowym.
W tym celu należy:
wentylację pomieszczenia podłączyć do istniejącego wyznaczonego przewodu kominowego, w/w przewód kominowy należy wyprowadzić ponad dach zgodnie z obowiązującymi przepisami Prawa Budowalnego.
kotły gazowe podłączyć do istniejącego wyznaczonego przewodu kominowego, w/w przewód kominowy należy wyprowadzić ponad dach zgodnie z obowiązującymi przepisami Prawa Budowlanego, przewód kominowy należy zabezpieczyć wkładem kominowym zgodnie z DTR urządzeń.
Do pomieszczenia wykonać wentylację nawiewną 200cm2.

Opinię sporządzono w oparciu o: Prawo Budowlane z dnia 7.07.1994r (Dz.U. nr 89 poz. 414), Rozporządzenie Ministra Spraw Wewnętrznych i Administracji z dnia 16.08.1999r (Dz.U. nr 74 poz. 836) w sprawie warunków technicznych użytkowania budynków mieszkalnych. Rozporządzenie Ministra Spraw Wewnętrznych i Administracji z dnia 16.06.2003 (Dz.U. nr 121 poz. 1138) w sprawie ochrony przeciwpożarowej budynków i innych obiektów budowlanych i terenów.

Potwierdzenie odbioru opinii

Data opinii i podpis: .....

Opiniodawca:
(uprawniony mistrz kominiarski)

Mistrz Kominiarski
mgr Piotr Waszek
Nr dypl. 2933/03, Nr upr.0002/M
Uprawnienia gaz.dozór i eksploatacja
Nr G-3/D/729/24/825 G-3E/729/24/824
Uprawnienia went.mech.dozór eksploatacja
Nr G-2/D/729/24/823 G-2/E/72924/822

Uwagi:

1. Po dokonaniu proponowanych rozwiązań, należy zgłosić do sprawdzenia Prawidłowości wykonywania i funkcjonowania urządzeń grzewczo-kominowych.*
   *Jeśli opinia kominiarska stanowi o prawidłowym wykonaniu zaleceń zapis z punktu 1 nie obowiązuje.

ŚLĄSKI KOMENDANT WOJEWÓDZKI
PAŃSTWOWEJ STRAŻY POŻARNEJ
w KATOWICACH
40-042 Katowice, ul. Wita Stwosza 36
tel. 478 515 000

WPZ.52840.1.183.2026.MK

Katowice, dnia 25 czerwca 2026 roku

POSTANOWIENIE

Na podstawie zapisów art. 123 §1 ustawy z dnia 14 czerwca 1960 r. Kodeks postępowania administracyjnego (t.j. Dz. U. z 2025 r., poz. 1691) oraz art. 6a ust. 2 pkt 1 ustawy z dnia 24 sierpnia 1991 r. o ochronie przeciwpożarowej (t.j. Dz. U. z 2025 r., poz. 188), w związku z treścią §2 ust. 3a rozporządzenia Ministra Infrastruktury z dnia 12 kwietnia 2002 r. w sprawie warunków technicznych, jakim powinny odpowiadać budynki i ich usytuowanie (t.j. Dz. U. z 2022 r., poz. 1225), po rozpatrzeniu wniosku sporządzonego przez Pana Adama Somerlika, reprezentującego na podstawie pełnomocnictwa Gminę Ustroń, w sprawie wyrażenia zgody na zastosowanie alternatywnego sposobu spełnienia wymagań bezpieczeństwa pożarowego w budynku Miejskiego Domu Kultury „Prażakówka", w zakresie pomieszczenia kotłowni gazowej, zlokalizowanego w Ustroniu przy ul. Daszyńskiego 28, stosownie do wniosków przedłożonego opracowania pod tytułem: *„Ekspertyza techniczna zabezpieczenia przeciwpożarowego do przebudowy i rozbudowy wewnętrznej instalacji gazowej w budynku Miejskiego Domu Kultury „Prażakówka", znajdującego się przy ul. Daszyńskiego 28, 43-450 Ustroń, na działce nr 5228/3"*, sporządzonego przez rzeczoznawcę do spraw zabezpieczeń przeciwpożarowych – mgr. inż. Adama Somerlika oraz rzeczoznawcę budowlanego – mgr. inż. Bronisława Nowaka,

postanawiam

wyrazić zgodę na spełnienie w przedmiotowym budynku wymagań bezpieczeństwa pożarowego, zawartych w cytowanym powyżej rozporządzeniu Ministra Infrastruktury, dotyczących wymagań dla pomieszczenia przeznaczonego do instalowania kotłów na paliwo gazowe o łącznej mocy cieplnej powyżej 60 kW do 2000 kW w zakresie jego lokalizacji na najniższej (nadziemnej) lub najwyższej kondygnacji budynku, zapewnienia okien w ścianie zewnętrznej tego pomieszczenia o powierzchni nie mniejszej niż 1:15 w stosunku do powierzchni podłogi kotłowni oraz zapewnienia dla wejścia oświetlenia naturalnego *(§176 ust. 1 w związku z PN-B-02431-1)*, w sposób inny niż określony w rozporządzeniu, wskazany w przedłożonym opracowaniu, w szczególności wskutek zrealizowania następujących zadań wynikających z przyjętej koncepcji bezpieczeństwa:

1) **wydzielenia pożarowego pomieszczenia kotłowni jako odrębnej strefy pożarowej poprzez:**
   a) **istniejące ściany i strop o klasie odporności ogniowej REI 120,**
   b) **drzwi przeciwpożarowe o klasie odporności ogniowej EI 60, otwierające się na zewnątrz z pomieszczenia kotłowni pod naciskiem, wyposażone w urządzenie samoczynnie je zamykające,**
   c) **zabezpieczenie przepustów instalacyjnych przechodzących przez ściany i strop do klasy odporności ogniowej EI 120,**
   d) **wyposażenie kanałów wentylacyjnych w miejscu przejścia przez elementy oddzielenia przeciwpożarowego w przeciwpożarowe klapy odcinające o klasie odporności ogniowej EIS 120;**
2) **wyposażenia pomieszczenia kotłowni w system detekcji gazu, połączony z sygnalizatorem akustycznym, zlokalizowanym na parterze budynku, oraz z zaworem automatycznie odcinającym dopływ gazu w przypadku przekroczenia stężenia wynoszącego 10% dolnej granicy wybuchowości mieszaniny gazu z powietrzem;**
3) **zabezpieczenia przed przenikaniem gazu wszystkich przepustów instalacyjnych przechodzących przez ściany i strop pomieszczenia kotłowni;**
4) **wyposażenia pomieszczenia kotłowni w lampy oświetleniowe o stopniu ochrony IP65 oraz zastosowania dla pozostałego osprzętu elektrycznego stopnia ochrony co najmniej IP44;**
5) **wyposażenia pomieszczenia kotłowni oraz drogi ewakuacyjnej z tego pomieszczenia w awaryjne oświetlenie ewakuacyjne, o średnim natężeniu oświetlenia na podłodze pomieszczenia kotłowni nie mniejszym niż 1 lx, spełniające wymagania norm PN-EN 1838 oraz PN-EN 50172, na podstawie projektu uzgodnionego z rzeczoznawcą do spraw zabezpieczeń przeciwpożarowych;**
6) **wyposażenia pomieszczenia kotłowni w dodatkową gaśnicę przenośną, zawierającą środek gaśniczy o masie co najmniej 4 kg, przeznaczoną do gaszenia pożarów grup typu ABC;**

7) **poddawania co najmniej raz w roku przeglądom technicznym i czynnościom konserwacyjnym zastosowanych w kotłowni urządzeń i instalacji zabezpieczających, zgodnie z zasadami i w sposób określony w dokumentacji techniczno-ruchowej oraz w instrukcjach obsługi opracowanych przez ich producentów, a także w dokumentacji projektowej opracowanej przez ich projektantów;**
8) **zastosowania ochrony instalacji elektrycznej w pomieszczeniu kotłowni przed skutkami zwarć i przeciążeń, a także przepięć atmosferycznych i łączeniowych;**
9) **wykonania instalacji gazowej w obiekcie jako spawanej, bez szwu, oraz wyniesienia gazomierza na zewnętrzną ścianę budynku;**
10) **przeprowadzania co najmniej raz w roku dla pracowników budynku szkolenia w zakresie postępowania na wypadek powstania pożaru oraz konieczności przeprowadzenia ewakuacji;**
11) **przeprowadzania co najmniej raz w roku praktycznego sprawdzenia organizacji i warunków ewakuacji ludzi z obiektu.**

Pozostałe wymagania w zakresie bezpieczeństwa pożarowego, należy spełnić w sposób bezpośrednio określony w obowiązujących przepisach techniczno-budowlanych i przeciwpożarowych.

UZASADNIENIE

Na podstawie art. 126 §4 i art. 107 §4 Kodeksu postępowania administracyjnego odstąpiono od uzasadnienia postanowienia, w związku z uwzględnieniem w całości żądania strony.

POUCZENIE

Na niniejsze postanowienie służy stronom zażalenie do Komendanta Głównego Państwowej Straży Pożarnej, za moim pośrednictwem, w terminie siedmiu dni od dnia jego doręczenia.

z up.
ŚLĄSKIEGO KOMENDANTA WOJEWÓDZKIEGO
PAŃSTWOWEJ STRAŻY POŻARNEJ
st. bryg. mgr inż. Roman Klecha
Zastępca Śląskiego Komendanta Wojewódzkiego
Państwowej Straży Pożarnej

Otrzymuje:

1) Adam Somerlik
ul. Długa 72A
43-419 Hażlach *(+1 egzemplarz ekspertyzy)* – ZPO,

Do wiadomości:

1) KP PSP w Cieszynie *(+1 egzemplarz ekspertyzy)* – PO,
2) KW PSP w Katowicach WPZ – a/a *(+1 egzemplarz ekspertyzy)*.

Zgodnie z art. 13 ust. 1 i 2, art. 14 ust. 1 i 2 ogólnego Rozporządzenia Parlamentu Europejskiego i Rady (UE) 2016/679 z dnia 27 kwietnia 2016r. w sprawie ochrony osób fizycznych w związku z przetwarzaniem danych osobowych i w sprawie swobodnego przepływu takich danych oraz uchylenia dyrektywy 95/46/WE, zwanym RODO, informuję, że w Komendzie Wojewódzkiej Państwowej Straży Pożarnej w Katowicach:

1. Administratorem przetwarzającym Pani/Pana dane osobowe jest: Komendant Wojewódzki Państwowej Straży Pożarnej (40-042 Katowice, ul. Wita Stwosza 36, tel.478515180, e-mail: kancelaria@kw.sl.straz.gov.pl).
2. W Komendzie Wojewódzkiej Państwowej Straży Pożarnej wyznaczony został Inspektor Ochrony Danych – Renata Białas, tel. 478515180, e-mail: iod@kw.sl.straz.gov.pl.
3. Pani/Pana dane osobowe będą przetwarzane w na podstawie art. 6 ust 1 lit c, d i e RODO w celu rozpoznawania zagrożeń pożarowych i innych miejscowych zagrożeń.
4. Odbiorcami danych mogą być organy do tego uprawnione na podstawie przepisów prawa.
5. Dane osobowe podlegają przeglądowi, nie rzadziej niż co 5 lat od dnia ich uzyskania, a także są przechowywane wyłącznie przez okres niezbędny do realizacji ww. celów, nie krócej niż w czasie wskazanym w przepisach o archiwizacji.
6. Przysługuje Pani/Panu prawo do:
   a) żądania dostępu do treści swoich danych osobowych ich sprostowania, przenoszenia lub ograniczenia przetwarzania, wniesienia sprzeciwu wobec przetwarzania;
   b) wniesienia skargi do organu nadzorczego, którym jest Urząd Ochrony Danych Osobowych (ul. Moniuszki 1A, 00-014 Warszawa, tel. 22 531 03 00, fax. 22 243-05-69, e-mail: kancelaria@uodo.gov.pl) jeżeli uzna Pani/Pan, że przetwarzanie narusza przepisy RODO.
7. Pani/Pana dane osobowe nie będą przekazywane do państwa trzeciego lub organizacji międzynarodowej.
8. Przetwarzanie podanych przez Panią/Pana danych osobowych nie będzie podlegało zautomatyzowanemu podejmowaniu decyzji, w tym profilowaniu, o którym mowa w art. 22 ust. 1 i 4 RODO.

WODOCIĄGI
ZIEMI CIESZYŃSKIEJ
SPÓŁKA Z O.O. W USTRONIU

Członek Organizacji
Izba Gospodarcza
WODOCIĄGI POLSKIE

ZNAK: 003/TS2.ZUD/2026/TT-1

Ustroń, dnia 21.07.2026

Do:
Gmina Miasta Ustroń
ul. Rynek 1 , 43-450 Ustroń

Dot. Uzgodnienia lokalizacji przyłącze gazu w Ustroniu ul. Daszyńskiego do działki nr 5228/3 w stosunku do lokalizacji istniejącej sieci wodociągowej i kanalizacji sanitarnej.

Wodociągi Ziemi Cieszyńskiej Sp. z o.o. w Ustroniu uzgadnia powyższe opracowanie pod względem skrzyżowania i zbliżenia z siecią kanalizacji sanitarnej na następujących warunkach:

1. Przed przystąpieniem do robót ziemnych należy wykonać wykopy kontrolne w celu lokalizacji i wytrasowania sieci kanalizacji sanitarnej.
2. Prace w pobliżu sieci kanalizacji sanitarnej prowadzić ręcznie i pod płatnym nadzorem pracownika WZC Sp. z o.o. Rejon Sieci w Ustroniu, tel.: 33 854 26 10.
3. W przypadku uszkodzenia sieci kanalizacji sanitarnej WZC Sp. z o.o. obciąży Inwestora kosztami awarii i poniesionymi stratami eksploatacyjnymi.
4. Skrzyżowania i zbliżenia przedmiotowej inwestycji z istniejącą siecią kanalizacji sanitarnej należy wykonać zgodnie z obowiązującymi normami i przepisami.
5. Należy zachować pas ochronny poziomy 1,0 m oraz pas ochronny pionowy 0,2 m pomiędzy skrajnią przewodu kanalizacji sanitarnej (w tym studniom kanalizacji sanitarnej) a projektowanym przyłączem gazu. W przypadku skrzyżowań pionowych zaleca się aby przyłącze gazowe było projektowane powyżej kanalizacji sanitarnej.

KIEROWNIK
Działu Technicznego
mgr inż. Piotr Kasprzyca

Uzgodnienie ważne 1 rok.

Załącznik: 1x plan sytuacyjny
1x załącznik nr 1
Otrzymują: Adresat
DT - a/a
Prowadzący sprawę:
CHABROWSKI Marek, Tel.: 33 854 35 70, wew.: 938, e-mail: wzc@wzc.com.pl

* G E O *
Pracownia Usług Geodezyjnych
Spółka Cywilna
J. Gawlas , M. Wałach
43-430 Skoczów
ul. Mickiewicza 4 , tel. 33 53-34-86

Mapa do celów projektowych

Skala 1 : 500

Sekcja „2000-6" 6.118.28.22.3.4

Układ wysokościowy: PL-EVRF2007-NH

Miejsc. Ustroń
Jedn.ewid. 240302_1 Ustroń
Obręb: 240302_1.0004 Ustroń
ID.zgł.: WGD.6640.3046.2022

1. Nie wyklucza się istnienia w terenie uzbrojenia podziemnego nie wykazanego na niniejszym opracowaniu , które nie zostało zgłoszone do pomiaru
2. Nie ustalano służebności gruntowych
3. Granice pozyskano z bazy EGIB
4. W zakresie opracowania brak MPZP

Skoczów, 04.07.2022

GEODETA UPRAWNIONY
uprawnienia zawodowe nr 12101
Janina Gawlas

Poświadczam, że niniejszy dokument został opracowany w wyniku prac geodezyjnych, których rezultaty zawiera operat techniczny, pozytywnie zweryfikowany. Jednocześnie informuję, że jestem świadomy odpowiedzialności karnej za złożenie fałszywego oświadczenia.	
Identyfikator zgłoszenia prac geodezyjnych	WGD.6640.3046.2022
Organ Służby Geodezyjnej i Kartograficznej do którego zgłoszono prace geodezyjne	Starosta Cieszyński
Wykonawca prac geodezyjnych	"Geo" S.C. J.Gawlas, M. Wałach ul.Mickiewicza 4, 43-430 Skoczów NIP 548 20 01 399
Numer oraz data sporządzenia dokumentu zawierającego wynik pozytywnej weryfikacji	WGD.6640.3046.2022_2 z dnia 11.07.2022
Imię i nazwisko oraz numer uprawnień zawodowych kierownika prac geodezyjnych	Janina Gawlas , nr uprawnień 12101
Podpis osoby reprezentującej wykonawcę	GEODETA UPRAWNIONY uprawnienia zawodowe nr 12101 Janina Gawlas

Wodociągi Ziemi Cieszyńskiej
Spółka z o.o.
ul. Myśliwska 10
43-450 USTROŃ
DZIAŁ TECHNICZNY
NA PLANIE NANIESIONO
ORIENTACYJNY PRZEBIEG ISTNIEJĄCEJ SIECI
WODOCIĄGOWEJ I KANALIZACYJNEJ
ISTN. WODOCIĄG. Ø. PODAWCZEGO 1,40
ISTN. KANALIZACJA SANITARNA
ZAŁĄCZNIK DO SPRAWY
ZNAK: 3173.2.240.12.2026.TT-2
USTROŃ dnia .....
GEODETA UPRAWNIONY
Uprawnienia Zawodowego
mgr inż. Piotr Kosprzyca

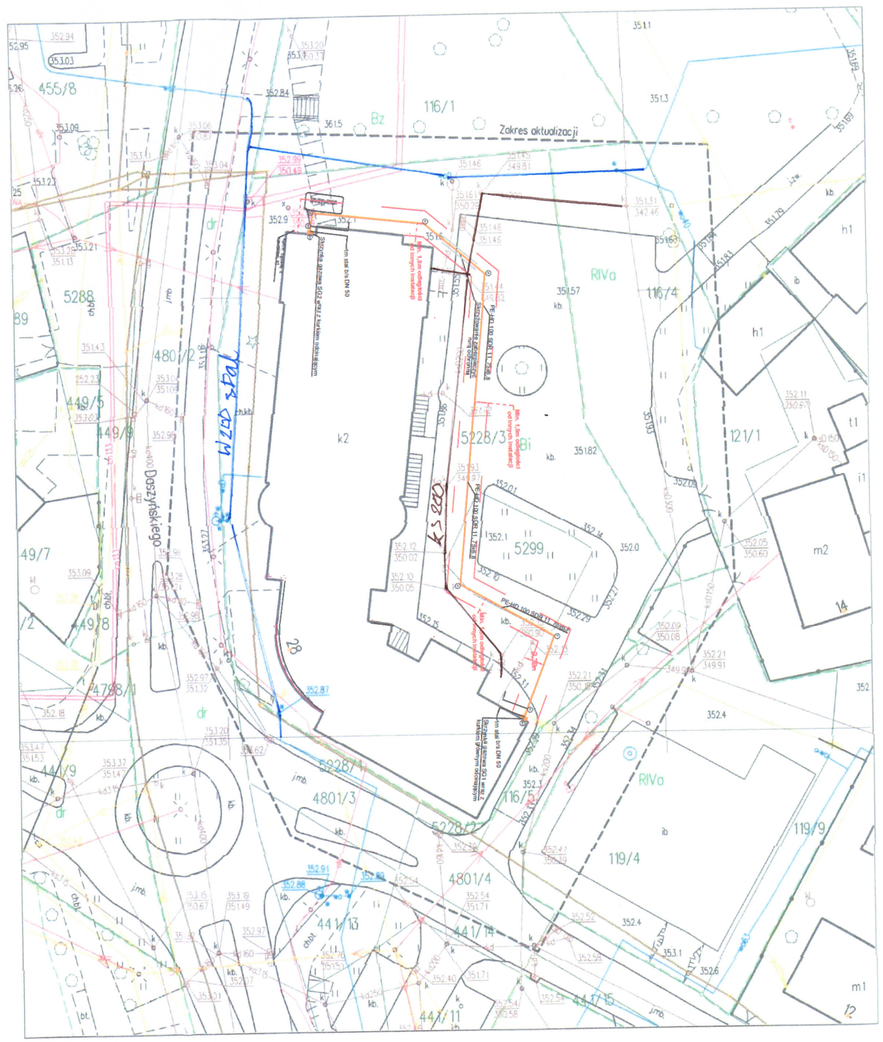

UWAGI OGÓLNE:
1.Rysunku nie skalować.
2.Ostateczną koordynację przeprowadzić na budowie.
3.Wszystkie zmiany, które Wykonawca zdecyduje się wprowadzić (również te, które służą jedynie zmianie technologii) powinny być skonsultowane z projektantem.
4.Wszelkie przywołane nazwy własne produktów i materiałów służą określeniu pożądanego standardu wykonania. Dopuszcza się zastosowanie innych materiałów i urządzeń o parametrach niegorszych, niż wymienione w opracowaniu, po uzyskaniu akceptacji Projektanta i Inspektora Nadzoru.
5.Wszystkie elementy instalacji gazowej muszą być zabezpieczone przed korozją i uszkodzeniami mechanicznymi. Przewody gazowe nie mogą być prowadzone przez pomieszczenia mieszkalne, z wyjątkiem trasy doprowadzającej gaz do urządzenia odbiorczego.
6.Zgodnie z Dz.U.2013.640, §10., pkt.6 "Szerokość stref kontrolowanych, o których mowa w ust. 1, powinna wynosić dla gazociągów o maksymalnym ciśnieniu roboczym (MOP): do 0,5 MPa włącznie - 1,0 m"

Legenda:
- istn. budynki
- zakres opracowania inwentaryzacji powierzchni
- granice działki nr 5228/3
- kierunek wjazdu i wyjazdu dla wozu bojowego
- wejścia do budynku
- istniejący wjazd na działkę nr 5228/3 (dostęp z drogi publicznej ul. Strażacka)
- istn. sieć wodociągowa
- istn. sieć teletechniczna
- istn. kabel elektroenergetyczny
- istn. kanalizacja ogólnospławna
- istn. kanalizacja deszczowa
- istn. sieć gazowa
- projektowana instalacja gazu
- projektowana rura ochronna
- projektowana skrzynka gazowa
- odległość od innych instalacji
- projektowana Skrzynka Gazowa SG

eko-technologie.com
eko-technologie.com sp. z.o.o.
ul. Borelowskiego 29
42-200 Częstochowa
NIP 5732941093
34 322 12 52
biuro@eko-technologie.eu

Inwestor	GMINA USTROŃ 43-450 Ustroń, Rynek 1				
Temat	„Instalowanie zewnętrznej części wewnętrznej instalacji gazu na potrzeby wewnetrznego urządzenia gazowego wraz z pracami remontowymi wewnątrz użytkowanego budynku Miejskiego Domu Kultury "Prażakówka" przy ul.Daszyńskiego 28 w Ustroniu w systemie „zaprojektuj i wybuduj".				
Adres obiektu budowlanego	Daszyńskiego 28, 43-450 Ustroń			Nr projektu: 26_023	Faza: PZT
Tytuł rysunku	Projekt zagospodarowania terenu			Skala: 1:500	Nr rysunku: PZT
	Imię i Nazwisko	Specjalność	Nr uprawnień budowlanych	Podpis	Data opracowania
Projektował	mgr inż. Krzysztof Żelazkiewicz	sanitarna	455/02		06.2026
Sprawdził	mgr inż. Jacek Myga	sanitarna	414/02		

MIASTO USTROŃ
ul. Rynek 1, 43-450 USTROŃ
Tel. 33 857 93 00, fax 33 857 93 30
NIP: 548 24 07 434, REGON 072182344

WI.7011.4.10.2026.GH

Ustroń, dnia 21.07.2026r.

Eko-technologie.com sp. z o.o.
ul. Borelowskiego 29
42-200 Częstochowa

Dotyczy: uzgodnienia wewnętrznej instalacji gazu, Ustroń, ul. Daszyńskiego, działki nr 5228/3 i 5299 obręb Ustroń

W odpowiedzi na Pana wniosek z dnia 20.07.2026r. (data wpływu do Urzędu 20.07.2026r.) Urząd Miasta Ustroń opiniuje Projekt zagospodarowania terenu (PZT) dla projektowanej wewnętrznej instalacji gazu w budynku Miejskiego Domu Kultury „Prażakówka", ul. Daszyńskiego 28 w Ustroniu, działki nr 5228/3 i 5299 obręb Ustroń pod kątem zbliżenia i skrzyżowania z istniejącą kanalizacją deszczową przy zachowaniu następujących warunków:

1. Prace ziemno - montażowe prowadzić w koordynacji i pod nadzorem przedstawicieli Gminy Ustroń,
2. Przed rozpoczęciem prac wykonać wykopy kontrolne w celu weryfikacji posadowienia i zagłębienia przewodów kanalizacji deszczowej,
3. Zapewnić realizację prac zgodnie z obowiązującymi przepisami, normami i sztuką budowlaną.
   Należy zachować odległość między powierzchnią zewnętrzną ścianki gazociągu i skrajnymi elementami urządzeń kanalizacyjnych (rury, studnie kanalizacyjne) przy zbliżeniach poziomych min. 1,0m, przy skrzyżowaniach nie mniej niż 0,2 m.

Zastępca Burmistrza Miasta
Kordian Gawlik

Sprawę prowadzi: Grzegorz Halama, tel. 33 857 93 20

Załącznik: graficzny (PZT)

Otrzymują:
1) Adresat
2) WI a/a

* GEO *
Pracownia Usług Geodezyjnych
Spółka Cywilna
J. Gawlas , M. Wałach
43-430 Skoczów
ul. Mickiewicza 4 , tel. 33 53-34-86

Mapa do celów projektowych

Skala 1 : 500

Sekcja „2000-6" 6.118.28.22.3.4

Układ wysokościowy: PL-EVRF2007-NH

Miejsc. Ustroń
Jedn.ewid. 240302_1 Ustroń
Obręb: 240302_1.0004 Ustroń
ID.zgł.: WGD.6640.3046.2022

1. Nie wyklucza się istnienia w terenie uzbrojenia podziemnego nie wykazanego na niniejszym opracowaniu , które nie zostało zgłoszone do pomiaru
2. Nie ustalano służebności gruntowych
3. Granice pozyskano z bazy EGIB
4. W zakresie opracowania brak MPZP

GEODETA UPRAWNIONY
uprawnienia zawodowe nr 12101

Skoczów, 04.07.2022

Janina Gawlas

Poświadczam, że niniejszy dokument został opracowany w wyniku prac geodezyjnych, których rezultaty zawiera operat techniczny pozytywnie zweryfikowany. Jednocześnie informuję, że jestem świadomy odpowiedzialności karnej za złożenie fałszywego oświadczenia.	
Identyfikator zgłoszenia prac geodezyjnych	WGD.6640.3046.2022
Organ Służby Geodezyjnej i Kartograficznej do którego zgłoszono prace geodezyjne	Starosta Cieszyński
Wykonawca prac geodezyjnych	"Geo" S.C. J.Gawlas, M. Wałach ul.Mickiewicza 4, 43-430 Skoczów NIP 548 20 01 399
Numer oraz data sporządzenia dokumentu zawierającego wynik pozytywnej weryfikacji	WGD.6640.3046.2022_2 z dnia 11.07.2022
Imię i nazwisko oraz numer uprawnień zawodowych kierownika prac geodezyjnych	Janina Gawlas, nr uprawnień 12101
Podpis osoby reprezentującej wykonawcę	

GEODETA UPRAWNIONY
uprawnienia zawodowe nr 12101

Janina Gawlas

MIASTO USTROŃ

tel. 33 86 [illegible] 30

WI.7011.4.10.2026.GH
z dnia 21.07.2026
– kanalizacja deszczowa

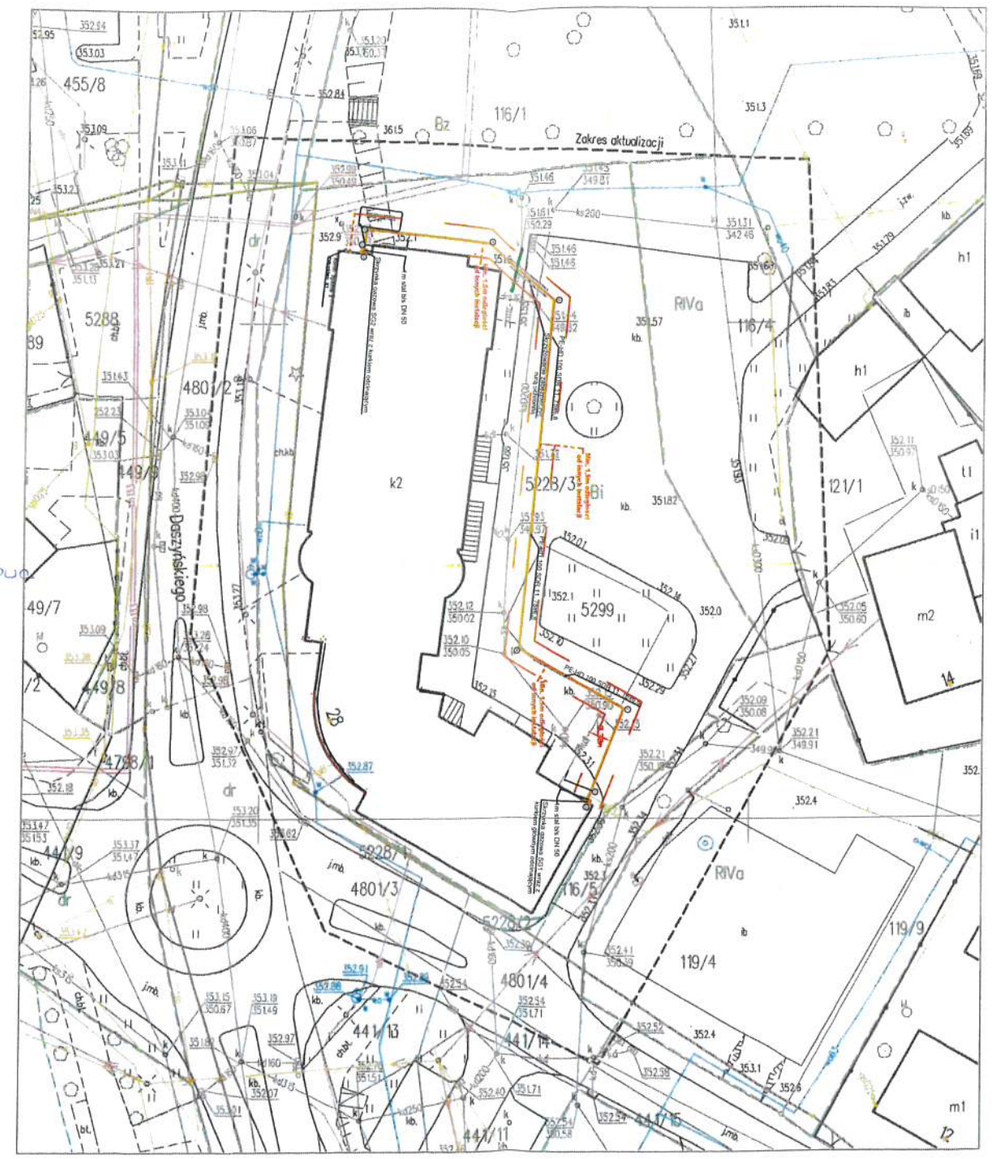

UWAGI OGÓLNE:
1.Rysunku nie skalować.
2.Ostateczną koordynację przeprowadzić na budowie.
3.Wszystkie zmiany, które Wykonawca zdecyduje się wprowadzić (również te, które służą jedynie zmianie technologii) powinny być skonsultowane z projektantem.
4.Wszelkie przywołane nazwy własne produktów i materiałów służą określeniu pożądanego standardu wykonania. Dopuszcza się zastosowanie innych materiałów i urządzeń o parametrach niegorszych, niż wymienione w opracowaniu, po uzyskaniu akceptacji Projektanta i Inspektora Nadzoru.
5.Wszystkie elementy instalacji gazowej muszą być zabezpieczone przed korozją i uszkodzeniami mechanicznymi. Przewody gazowe nie mogą być prowadzone przez pomieszczenia mieszkalne, z wyjątkiem trasy doprowadzającej gaz do urządzenia odbiorczego.
6.Zgodnie z Dz.U.2013.640, §10., pkt.6 "Szerokość stref kontrolowanych, o których mowa w ust. 1, powinna wynosić dla gazociągów o maksymalnym ciśnieniu roboczym (MOP): do 0,5 MPa włącznie - 1,0 m"

Legenda:

- istn. budynki
- zakres opracowania inwentaryzacji powierzchni
- granice działki nr 5228/3
- kierunek wjazdu i wyjazdu dla wozu bojowego
- wejścia do budynku
- istniejący wjazd na działkę nr 5228/3 (dostęp z drogi publicznej ul. Strażacka)
- wod110 - istn. sieć wodociągowa
- tD - istn. sieć teletechniczna
- istn. kabel elektroenergetyczny
- ks - istn. kanalizacja ogólnospławna
- kD - istn. kanalizacja deszczowa
- gaz160 - istn. sieć gazowa
- -projektowana instalacja gazu
- -projektowana rura ochronna
- -projektowana skrzynka gazowa
- -odległość od innych instalacji
- -projektowana Skrzynka Gazowa SG

eko-technologie.com
eko-technologie.com sp. z.o.o.
ul. Borelowskiego 29
42-200 Częstochowa
NIP 5732941093
34 322 12 52
biuro@eko-technologie.eu

Inwestor	GMINA USTROŃ 43-450 Ustroń, Rynek 1				
Temat	„Instalowanie zewnętrznej części wewnętrznej instalacji gazu na potrzeby wewnetrznego urządzenia gazowego wraz z pracami remontowymi wewnątrz użytkowanego budynku Miejskiego Domu Kultury "Prażakówka" przy ul.Daszyńskiego 28 w Ustroniu w systemie „zaprojektuj i wybuduj".				
Adres obiektu budowlanego	Daszyńskiego 28, 43-450 Ustroń			Nr projektu: 26_023	Faza: PZT
Tytuł rysunku	Projekt zagospodarowania terenu			Skala: 1:500	Nr rysunku: PZT
	Imię i Nazwisko	Specjalność	Nr uprawnień budowlanych	Podpis	Data opracowania
Projektował	mgr inż. Krzysztof Żelazkiewicz	sanitarna	455/02		06.2026
Sprawdził	mgr inż. Jacek Myga	sanitarna	414/02		

* G E O *
Pracownia Usług Geodezyjnych
Spółka Cywilna
J. Gawlas , M. Wałach
43-430 Skoczów
ul. Mickiewicza 4 , tel. 33 53-34-86

Mapa do celów projektowych

Skala 1 : 500

Sekcja „2000-6" 6.118.28.22.3.4

Układ wysokościowy: PL-EVRF2007-NH

Miejsc. Ustroń
Jedn.ewid. 240302_1 Ustroń
Obręb: 240302_1.0004 Ustroń
ID.zgł.: WGD.6640.3046.2022

1. Nie wykluczа się istnienia w terenie uzbrojenia podziemnego nie wykazanego na niniejszym opracowaniu , które nie zostało zgłoszone do pomiaru
2. Nie ustalano służebności gruntowych
3. Granice pozyskano z bazy EGIB
4. W zakresie opracowania brak MPZP

Skoczów, 04.07.2022

GEODETA UPRAWNIONY
uprawnienia zawodowe nr 12101
Janina Gawlas

Poświadczam, że niniejszy dokument został opracowany w wyniku prac geodezyjnych, których rezultaty zawiera operat techniczny pozytywnie zweryfikowany. Jednocześnie informuję, że jestem świadomy odpowiedzialności karnej za złożenie fałszywego oświadczenia.	
Identyfikator zgłoszenia prac geodezyjnych	WGD.6640.3046.2022
Organ Służby Geodezyjnej i Kartograficznej do którego zgłoszono prace geodezyjne	Starosta Cieszyński
Wykonawca prac geodezyjnych	"Geo" S.C. J Gawlas, M. Wałach ul Mickiewicza 4, 43-430 Skoczów NIP 548 20 01 399
Numer oraz data sporządzenia dokumentu zawierającego wynik pozytywnej weryfikacji	WGD.6640.3046.2022_2 z dnia 11.07.2022
Imię i nazwisko oraz numer uprawnień zawodowych kierownika prac geodezyjnych	Janina Gawlas; nr uprawnień: 12101
Podpis osoby reprezentującej wykonawcę	

GEODETA UPRAWNIONY
uprawnienia zawodowe nr 12101
Janina Gawlas

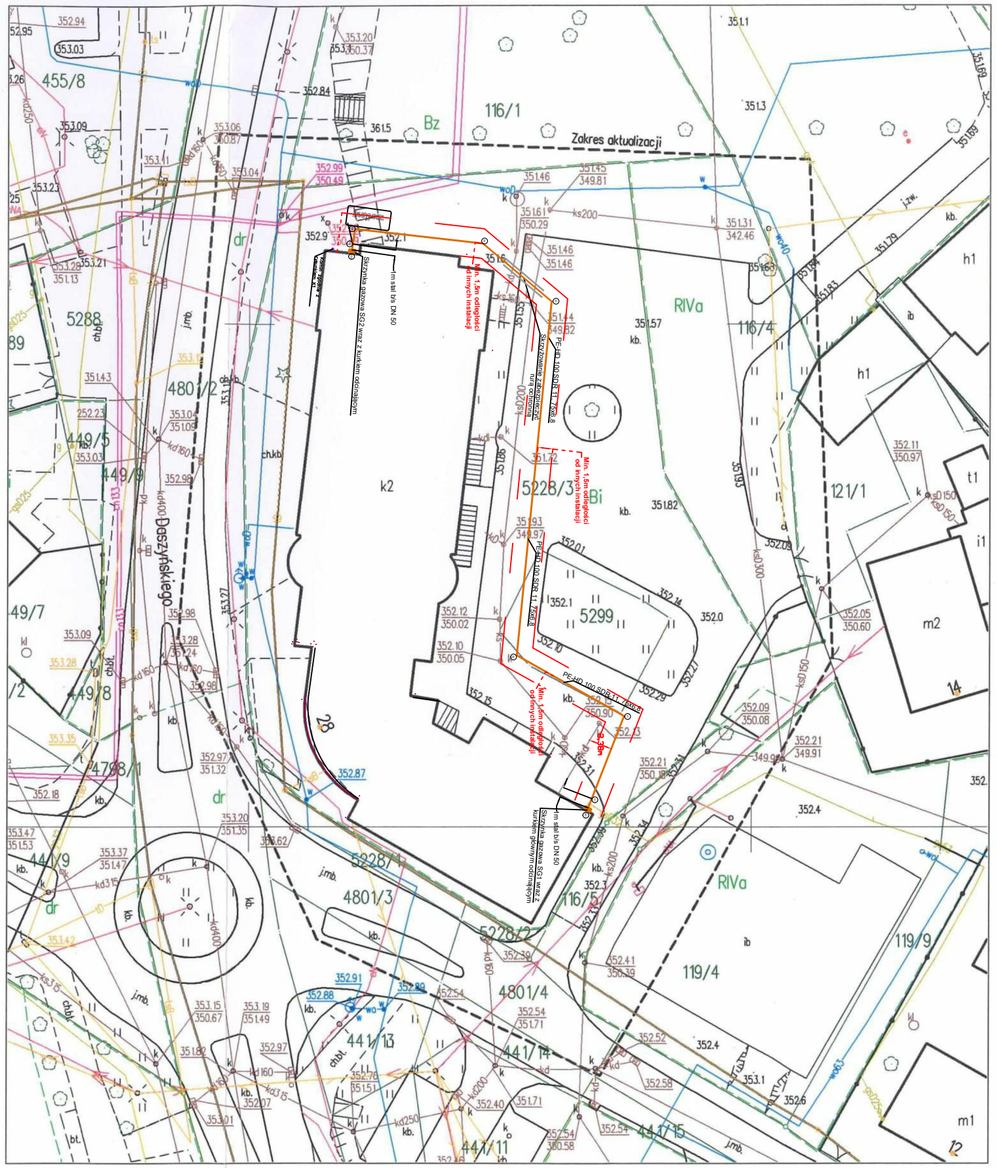

UWAGI OGÓLNE:

1.Rysunku nie skalować.
2.Ostateczną koordynację przeprowadzić na budowie.
3.Wszystkie zmiany, które Wykonawca zdecyduje się wprowadzić (również te, które służą jedynie zmianie technologii) powinny być skonsultowane z projektantem.
4.Wszelkie przywołane nazwy własne produktów i materiałów służą określeniu pożądanego standardu wykonania. Dopuszcza się zastosowanie innych materiałów i urządzeń o parametrach niegorszych, niż wymienione w opracowaniu, po uzyskaniu akceptacji Projektanta i Inspektora Nadzoru.
5.Wszystkie elementy instalacji gazowej muszą być zabezpieczone przed korozją i uszkodzeniami mechanicznymi. Przewody gazowe nie mogą być prowadzone przez pomieszczenia mieszkalne, z wyjątkiem trasy doprowadzającej gaz do urządzenia odbiorczego.
6.Zgodnie z Dz.U.2013.640, §10., pkt.6 "Szerokość stref kontrolowanych, o których mowa w ust. 1, powinna wynosić dla gazociągów o maksymalnym ciśnieniu roboczym (MOP): do 0,5 MPa włącznie - 1,0 m"

Legenda:

- istn. budynki
- zakres opracowania inwentaryzacji powierzchni
- granice działki nr 5228/3
- kierunek wjazdu i wyjazdu dla wozu bojowego
- wejścia do budynku
- istniejący wjazd na działkę nr 5228/3 (dostęp z drogi publicznej ul. Strażacka)
- wol110 - istn. sieć wodociągowa
- tD - istn. sieć teletechniczna
- eND - istn. kabel elektroenergetyczny
- ks - istn. kanalizacja ogólnospławna
- kD - istn. kanalizacja deszczowa
- gn160 - istn. sieć gazowa
- -projektowana instalacja gazu
- -projektowana rura ochronna
- -projektowana skrzynka gazowa
- -odległość od innych instalacji
- -projektowana Skrzynka Gazowa SG

eko-technologie.com
eko-technologie.com sp. z.o.o.
ul. Borelowskiego 29
42-200 Częstochowa
NIP 5732941093
34 322 12 52
biuro@eko-technologie.eu

Inwestor	GMINA USTROŃ 43-450 Ustroń, Rynek 1				
Temat	„Budowa wewnętrznej instalacji gazu w użytkowanym budynku Miejskiego Domu Kultury "Prażakówka" przy ul.Daszyńskiego 28 w Ustroniu"				
Adres obiektu budowlanego	Daszyńskiego 28, 43-450 Ustroń		Nr projektu: 26_023	Faza: PT	
Tytuł rysunku	Plan sytuacyjny		Skala: 1:500	Nr rysunku: PS1	
	Imię i Nazwisko	Specjalność	Nr uprawnień budowlanych	Podpis	Data opracowania
Projektował	mgr inż. Krzysztof Żelazkiewicz	sanitarna	455/02		06.2026
Sprawdził	mgr inż. Jacek Myga	sanitarna	414/02		

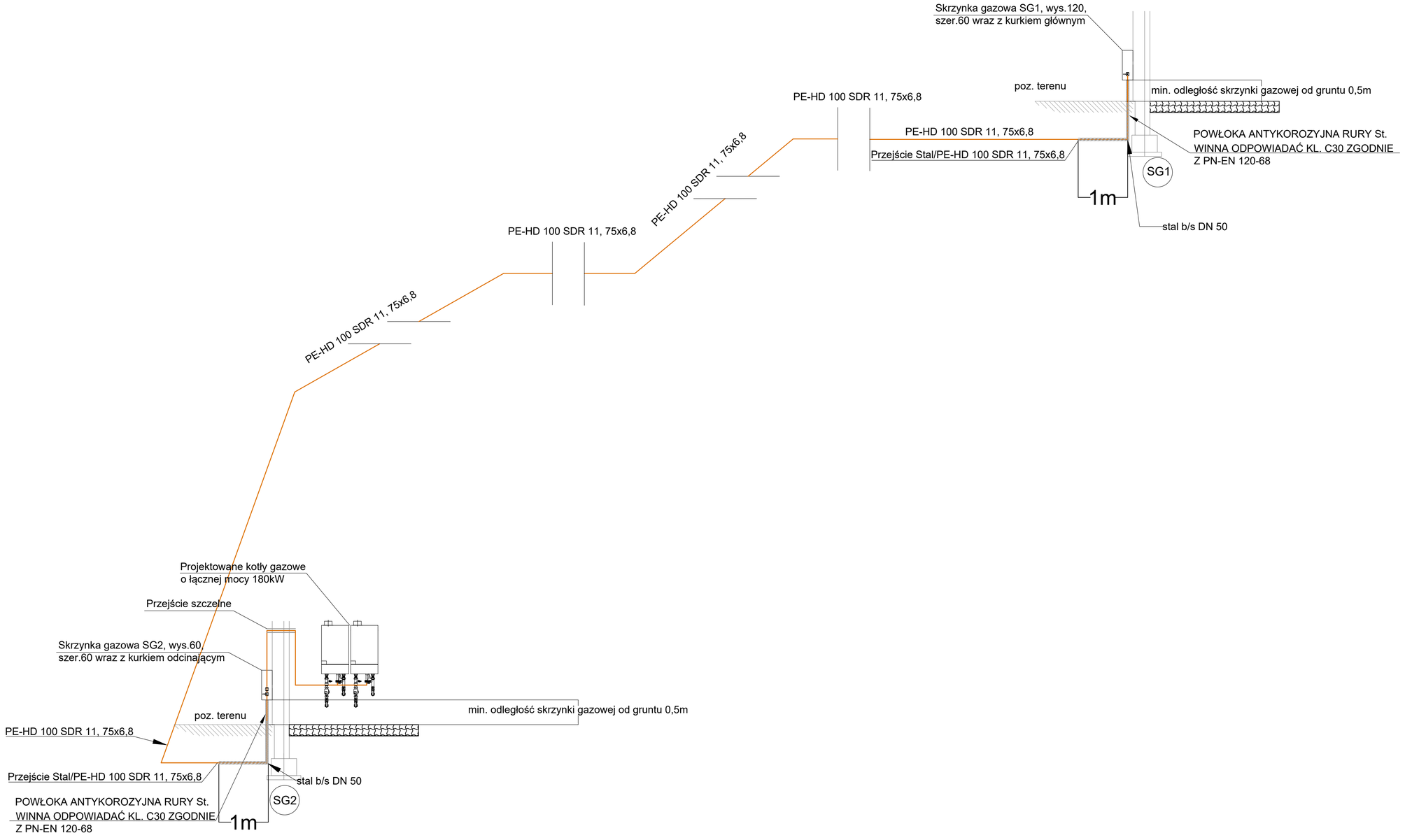

UWAGI OGÓLNE:

1.Rysunku nie skalować.
2.Ostateczną koordynację przeprowadzić na budowie.
3.Wszystkie zmiany, które Wykonawca zdecyduje się wprowadzić (również te, które służą jedynie zmianie technologii) powinny być skonsultowane z projektantem.
4.Wszelkie przywołane nazwy własne produktów i materiałów służą określeniu pożądanego standardu wykonania. Dopuszcza się zastosowanie innych materiałów i urządzeń o parametrach niegorszych, niż wymienione w opracowaniu, po uzyskaniu akceptacji Projektanta i Inspektora Nadzoru.
5.Wszystkie elementy instalacji gazowej muszą być zabezpieczone przed korozją i uszkodzeniami mechanicznymi. Przewody gazowe nie mogą być prowadzone przez pomieszczenia mieszkalne, z wyjątkiem trasy doprowadzającej gaz do urządzenia odbiorczego.
6.Zgodnie z Dz.U.2013.640, §10., pkt.6 "Szerokość stref kontrolowanych, o których mowa w ust. 1, powinna wynosić dla gazociągów o maksymalnym ciśnieniu roboczym (MOP): do 0,5 MPa włącznie - 1,0 m"

Legenda:

-projektowana instalacja gazu
-projektowana rura ochronna

eko-technologie.com

eko-technologie.com sp. z.o.o.
ul. Borelowskiego 29
42-200 Częstochowa

NIP 5732941093
34 322 12 52
biuro@eko-technologie.eu

Inwestor	GMINA USTROŃ 43-450 Ustroń, Rynek 1				
Temat	„Budowa wewnętrznej instalacji gazu w użytkowanym budynku Miejskiego Domu Kultury "Prażakówka" przy ul.Daszyńskiego 28 w Ustroniu"				
Adres obiektu budowlanego	Daszyńskiego 28, 43-450 Ustroń			Nr projektu: 26_023	Faza: PT
Tytuł rysunku	Aksonometria instalacji gazu			Skala: 1:50	Nr rysunku: PS2
	Imię i Nazwisko	Specjalność	Nr uprawnień budowlanych	Podpis	Data opracowania
Projektował	mgr inż. Krzysztof Żelazkiewicz	sanitarna	455/02		
Sprawdził	mgr inż. Jacek Myga	sanitarna	414/02		06.2026

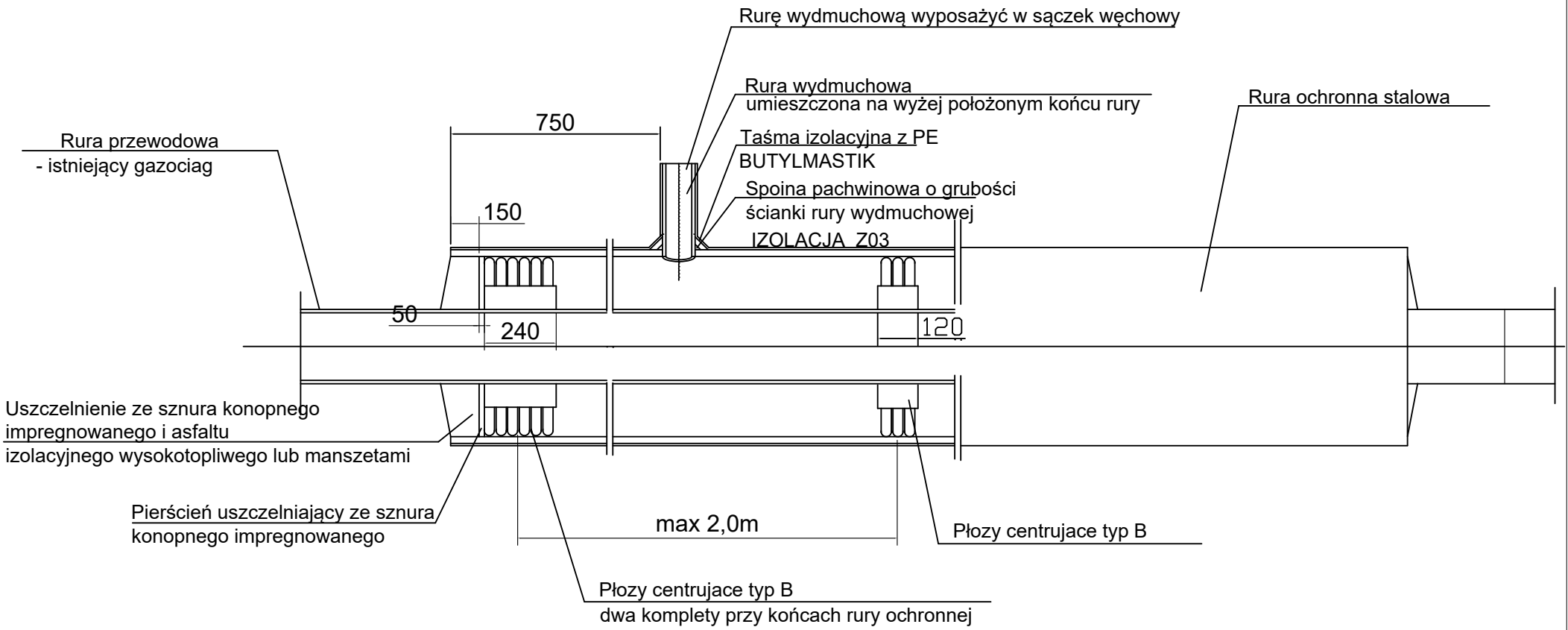

Długość rury ochronnej powinna wynosić co najmniej po 1,0m z obu stron od osi skrzyżowania.

Średnica rury wydmuchowej powinna wynosić:

-DN 25 dla rur ochronnych o średnicy do DN100;

-DN 40 dla rur ochronnych o średnicy powyżej DN100 do DN250;

-DN 80 dla rur ochronnych o średnicy powyżej DN250

Zakończenie rury wydmuchowej gazociągów umieścić w:

-dla gazociągów o ciśnieniu do 0,4MPa w skrzynce ulicznej;

-dla gazociągów o ciśnieniu powyżej 0,4MPa w kolumnie wydmuchowej;

eko-technologie.com

eko-technologie.com sp. z.o.o.
ul. Borelowskiego 29
42-200 Częstochowa

NIP 5732941093
 / 34 322 12 52
biuro@eko-technologie.eu

Inwestor	GMINA USTROŃ 43-450 Ustroń, Rynek 1				
Temat	„Budowa wewnętrznej instalacji gazu w użytkowanym budynku Miejskiego Domu Kultury "Prażakówka" przy ul.Daszyńskiego 28 w Ustroniu"				
Adres obiektu budowlanego	Daszyńskiego 28, 43-450 Ustroń		Nr projektu: 26_023	Faza: PT	
Tytuł rysunku	Schemat montażu rury ochronnej		Skala: 1:10	Nr rysunku: PS3	
	Imię i Nazwisko	Specjalność	Nr uprawnień budowlanych	Podpis	Data opracowania
Projektował	mgr inż. Krzysztof Żelazkiewicz	sanitarna	455/02		06.2026
Sprawdził	mgr inż. Jacek Myga	sanitarna	414/02		

36

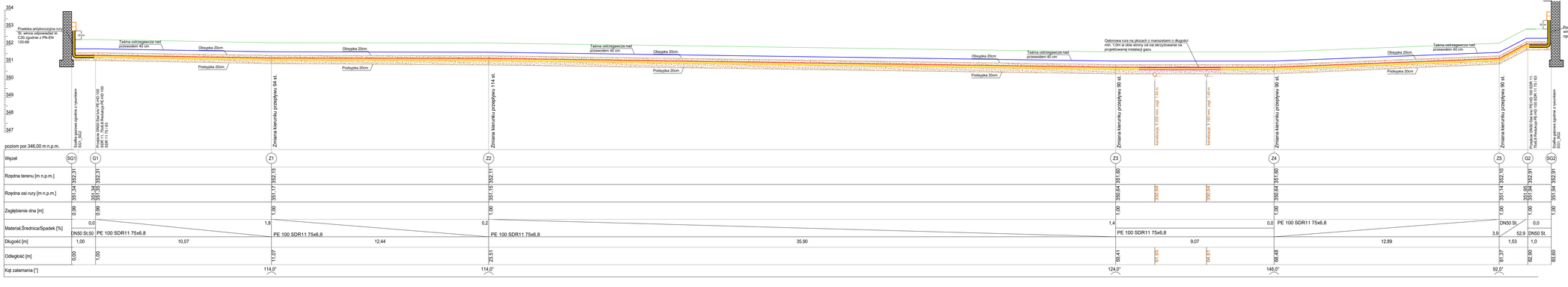

UWAGI OGÓLNE:

1.Rysunku nie skalować.
2.Ostateczną koordynację przeprowadzić na budowie.
3.Wszystkie zmiany, które Wykonawca zdecyduje się wprowadzić (również te, które służą jedynie zmianie technologii) powinny być skonsultowane z projektantem.
4.Wszelkie przywołane nazwy własne produktów i materiałów służą określeniu pożądanego standardu wykonania. Dopuszcza się zastosowanie innych materiałów i urządzeń o parametrach niegorszych, niż wymienione w opracowaniu, po uzyskaniu akceptacji Projektanta i Inspektora Nadzoru.
5.Wszystkie elementy instalacji gazowej muszą być zabezpieczone przed korozją i uszkodzeniami mechanicznymi. Przewody gazowe nie mogą być prowadzone przez pomieszczenia mieszkalne, z wyjątkiem trasy doprowadzającej gaz do urządzenia odbiorczego.
6.Instalacja ma zostać prowadzone min. 150cm od innych istniejących instalacji, w przypadku skrzyżowania się instalacji należy zastosować przewody w osłonie

Legenda

- Projektowana instalacja gazu
- Projektowana rura ochronna
- Odległość od innych instalacji
- Projektowana Skrzynka Gazowa SG

eko-technologie.com

eko-technologie.com sp. z.o.o.
ul. Borelowskiego 29
42-200 Częstochowa

NIP 5732941093
tel. 34 322 12 52
biuro@eko-technologie.eu

Inwestor	GMINA USTROŃ 43-450 Ustroń, Rynek 1				
Temat	„Budowa wewnętrznej instalacji gazu w użytkowanym budynku Miejskiego Domu Kultury "Prażakówka" przy ul.Daszyńskiego 28 w Ustroniu"				
Adres obiektu budowlanego	Daszyńskiego 28, 43-450 Ustroń		Nr projektu: 26_023		Faza: PT
Tytuł rysunku	Profil instalacji gazu		Skala: 1:100		Nr rysunku: G1
	Imię i Nazwisko	Specjalność	Nr uprawnień budowlanych	Podpis	Data opracowania
Projektował	mgr inż. Krzysztof Żelaziklewicz	sanitarna	450/02		06.2026
Sprawdził	mgr inż. Jacek Myga	sanitarna	414/02		

Modernizowana skrzynka gazowa SG1

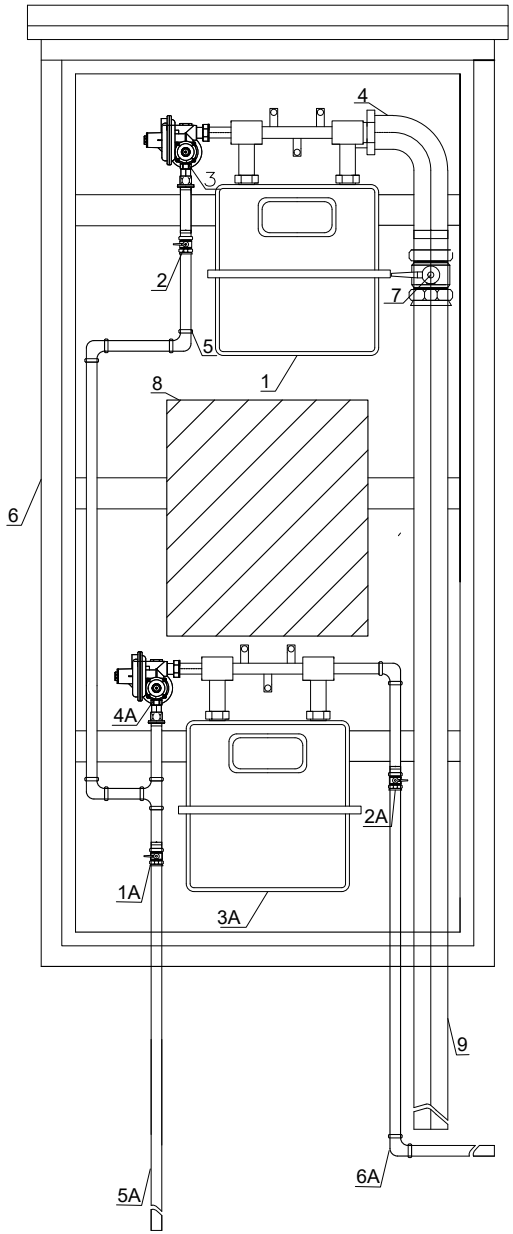

1 – gazomierz G–16
2 – kurek główny DN32
3 – reduktor gazu średniego ciśnienia (25m³/h), 2kPa
4 – przewód stalowy DN50 (zewnętrzna część wewnętrznej instalacja gazu)
5 – przewód stalowy DN32
6 – Szafka gazowa 1–drzwiowa pionowa na dwa gazomierze nierdzewna 120x60x25
7 – kurek główny DN50
8–miejsce przeznaczone na moduł telemetrii
9 – Zasilanie projektowanej instalacji

1A – kurek główny
2A – kurek główny
3A – gazomierz
4A – reduktor
5A – Przyłącze
6A – Wejście do budynku

SG2

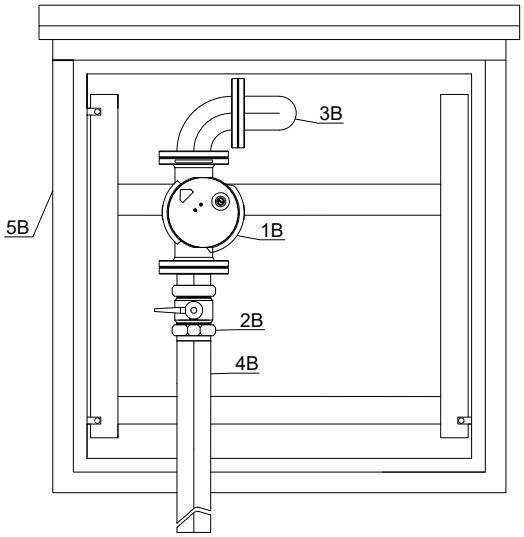

1B – zawór MAG–3 DN50
2B – zawór główny DN50
3B – przewód stalowy DN50
4B – przewód stalowy DN 50
5B – szafka gazowa 60x60x25cm wraz ze stelażem

eko-technologie.com

eko-technologie.com sp. z.o.o.
ul. Borelowskiego 29
42-200 Częstochowa

NIP 5732941093
34 322 12 52
biuro@eko-technologie.eu

Inwestor	GMINA USTROŃ 43-450 Ustroń, Rynek 1				
Temat	„Budowa wewnętrznej instalacji gazu w użytkowanym budynku Miejskiego Domu Kultury "Prażakówka" przy ul.Daszyńskiego 28 w Ustroniu”				
Adres obiektu budowlanego	Daszyńskiego 28, 43-450 Ustroń		Nr projektu: 26_023	Faza: PT	
Tytuł rysunku	Modernizowana skrzynka gazowa SG1+SG2		Skala: 1:10	Nr rysunku: SG1_SG2	
	Imię i Nazwisko	Specjalność	Nr uprawnień budowlanych	Podpis	Data opracowania
Projektował	mgr inż. Krzysztof Żelazkiewicz	sanitarna	455/02		06.2026
Sprawdził	mgr inż. Jacek Myga	sanitarna	414/02		

38

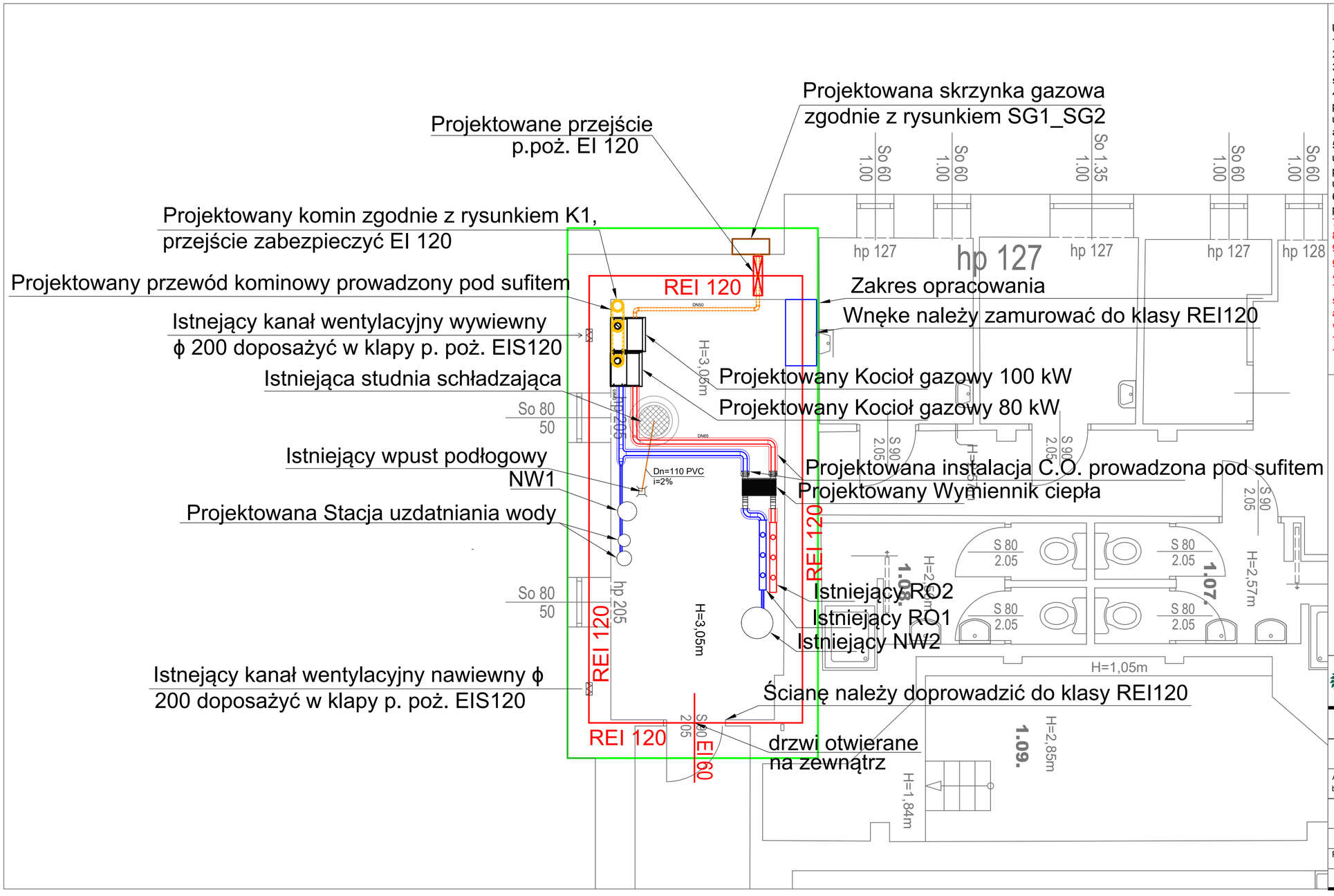

UWAGI OGÓLNE:
1.Rysunku nie skalować.
2.Ostateczną koordynację przeprowadzić na budowie.
3.Wszystkie zmiany, które Wykonawca zdecyduje się wprowadzić (również te, które służą jedynie zmianie technologii) powinny być skonsultowane z projektantem.
4.Wszelkie przywołane nazwy własne produktów i materiałów służą określeniu pożądanego standardu wykonania. Dopuszcza się zastosowanie innych materiałów i urządzeń o parametrach niegorszych, niż wymienione w opracowaniu, po uzyskaniu akceptacji Projektanta i Inspektora Nadzoru.
5.Wszystkie elementy instalacji gazowej muszą być zabezpieczone przed korozją i uszkodzeniami mechanicznymi. Przewody gazowe nie mogą być prowadzone przez pomieszczenia mieszkalne, z wyjątkiem trasy doprowadzającej gaz do urządzenia odbiorczego.
6.Instalacja ma zostać prowadzone min. 150cm od innych istniejących instalacji, w przypadku skrzyżowania się instalacji należy zastosować przewody w osłonie
7.Kondensat z urządzeń gazowych odprowadzić do najbliższej kanalizacji sanitarnej
8.Strop w pomieszczeniu kotłowni ma posiadać klasę odporności ogniowej REI 120
9. Pomieszczenie kotłowni wyposażyć w gaśnicę przenośną, zawierającą środek gaśniczy o masie co najmniej 4kg, przeznaczona do gaszenia pożarów grup typu ABC
10. Pomieszczenie kotłowni wyposażyć w system detekcji gazu, połączony z sygnalizatorem akustycznym, zlokalizowanym na parterze budynku oraz z zaworem automatycznie odcinającym dopływ gazu w przypadku przekroczenia stężenia wynoszącego 10% dolnej granicy wybuchowości mieszaniny gazu z powietrzem.
11. Wszystkie przepusty instalacyjne należy zabezpieczyć przed przenikaniem gazu.
12. Instalację wykonać z rur spawanych bez szwu

Legenda

- Projektowana działka zasilająca
- Projektowana działka powrotna
- Projektowana działka gazu
- Projektowane przejście ppoż.
- Projektowana Skrzynka Gazowa SG

NW1 naczynie wzbiorcze

RO1 rozdzielacz wody

eko-technologie.com

eko-technologie.com sp. z.o.o.
ul. Borelowskiego 29
42-200 Częstochowa

NIP 5732941093
34 322 12 52
biuro@eko-technologie.eu

Inwestor	GMINA USTROŃ 43-450 Ustroń, Rynek 1				
Temat	„Budowa wewnętrznej instalacji gazu w użytkowanym budynku Miejskiego Domu Kultury "Prażakówka" przy ul.Daszyńskiego 28 w Ustroniu"				
Adres obiektu budowlanego	Daszyńskiego 28, 43-450 Ustroń		Nr projektu: 26_023	Faza: PT	
Tytuł rysunku	Rzut połączenia urządzenia gazowego wraz z węzłem		Skala: 1:50	Nr rysunku: P1	
	Imię i Nazwisko	Specjalność	Nr uprawnień budowlanych	Podpis	Data opracowania
Projektował	mgr inż. Krzysztof Żelazkiewicz	sanitarna	455/02		06.2026
Sprawdził	mgr inż. Jacek Myga	sanitarna	414/02		

Elewacja

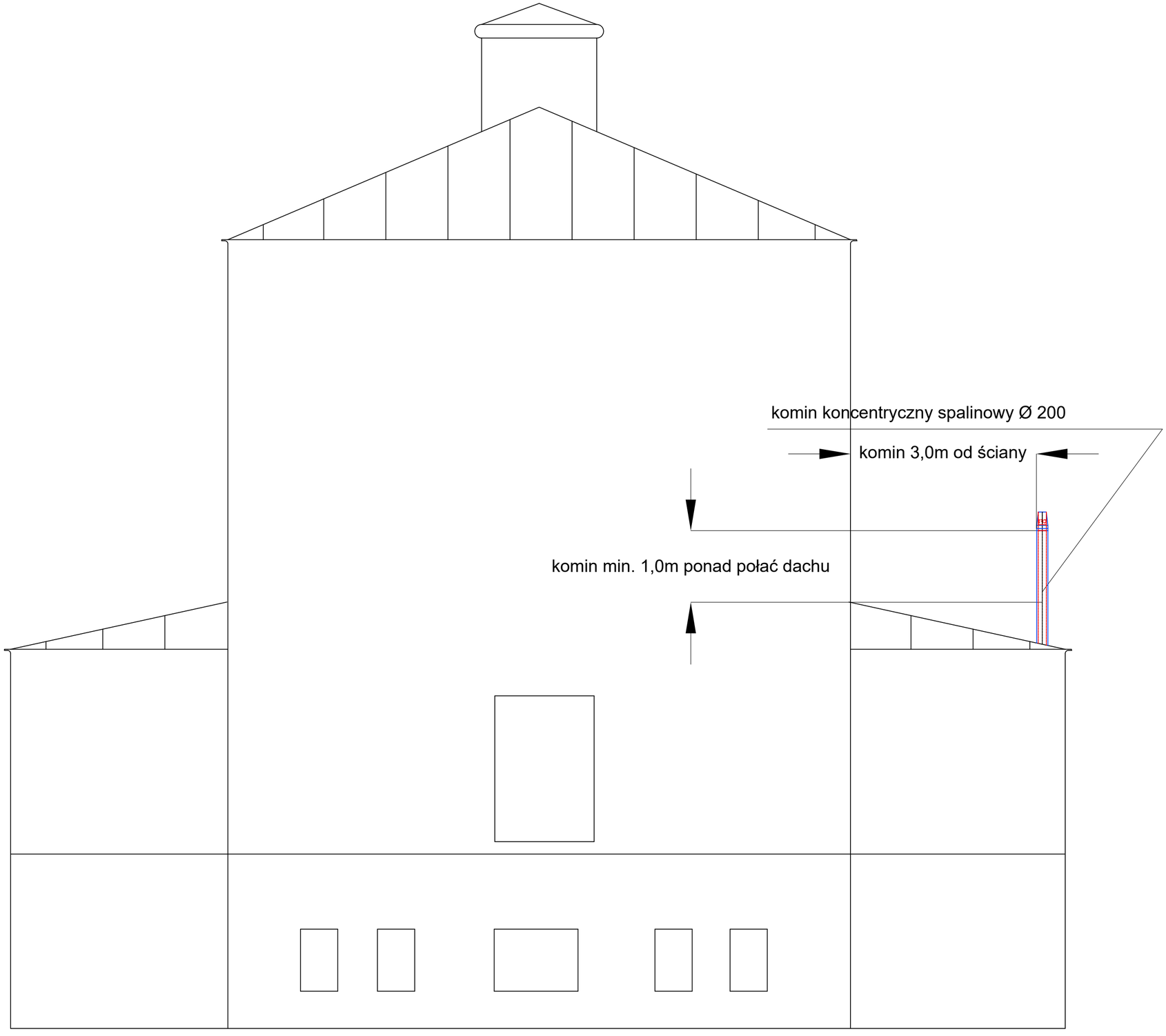

UWAGI OGÓLNE:

1.Rysunku nie skalować.
2.Ostateczną koordynację przeprowadzić na budowie.
3.Wszystkie zmiany, które Wykonawca zdecyduje się wprowadzić (również te, które służą jedynie zmianie technologii) powinny być skonsultowane z projektantem.
4.Wszelkie przywołane nazwy własne produktów i materiałów służą określeniu pożądanego standardu wykonania. Dopuszcza się zastosowanie innych materiałów i urządzeń o parametrach niegorszych, niż wymienione w opracowaniu, po uzyskaniu akceptacji Projektanta i Inspektora Nadzoru.
5.Wszystkie elementy instalacji gazowej muszą być zabezpieczone przed korozją i uszkodzeniami mechanicznymi. Przewody gazowe nie mogą być prowadzone przez pomieszczenia mieszkalne, z wyjątkiem trasy doprowadzającej gaz do urządzenia odbiorczego.
6.Instalacja ma zostać prowadzone min. 150cm od innych istniejących instalacji, w przypadku skrzyżowania się instalacji należy zastosować przewody w osłonie

eko-technologie.com

eko-technologie.com sp. z.o.o.
ul. Borelowskiego 29
42-200 Częstochowa

NIP 5732941093
 / 34 322 12 52
biuro@eko-technologie.eu

Inwestor	GMINA USTROŃ 43-450 Ustroń, Rynek 1				
Temat	„Budowa wewnętrznej instalacji gazu w użytkowanym budynku Miejskiego Domu Kultury "Prażakówka" przy ul.Daszyńskiego 28 w Ustroniu"				
Adres obiektu budowlanego	Daszyńskiego 28, 43-450 Ustroń		Nr projektu: 26_023	Faza: PT	
Tytuł rysunku	Elewacja budynku		Skala: 1:50	Nr rysunku: K1	
	Imię i Nazwisko	Specjalność	Nr uprawnień budowlanych	Podpis	Data opracowania
Projektował	mgr inż. Krzysztof Żelazkiewicz	sanitarna	455/02		06.2026
Sprawdził	mgr inż. Jacek Myga	sanitarna	414/02		

POMIESZCZENIE WĘZŁA CIEPLNEGO

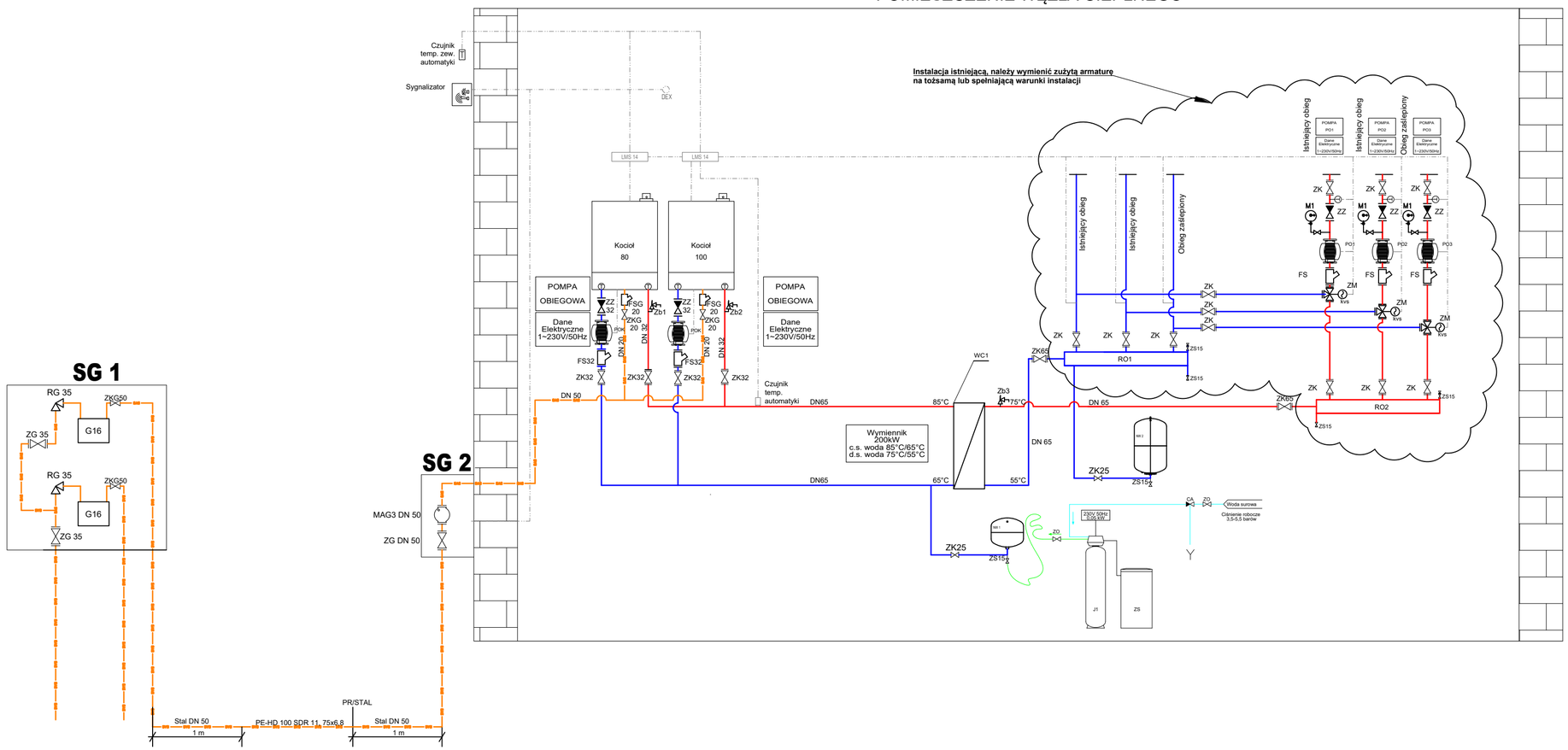

Legenda

- projektowana instalacja gazu
- projektowana instalacja centralnego ogrzewania - powrót
- projektowana instalacja centralnego ogrzewania - zasilanie
- automatyka

	ZESTAWIENIE	ILOŚĆ
ZG35	Zawór główny DN 35	2
RG 35	Reduktor gazu DN 35, 25 m3/h, 2 kPa	2
ZKG50	Zawór odcinający gazu DN 50	2
G16	Gazomierz G16	2
ZG 50	Zawór główny DN 50	1
MAG3	Zawór MAG3 DN 50	1
ZK32	Zawór kulowy DN 32	4
FS32	Filtr siatkowy DN 32	2
POK	Pompa w urządzeniu gazowym	2
ZZ32	Zawór zwrotny DN 32	2
FSG20	Filtr siatkowy DN 20	2
Kocioł 80	Kocioł gazowy 80kW	1
Kocioł 100	Kocioł gazowy 100kW	1
WC1	Wymiennik ciepła TYP WYMIENNIKA CIEPŁA OMC110-60-2,5"	1
ZK25	Zawór kulowy DN 25	2
ZS15	Zawór spustowy DN15	6
NW1	Naczynie wzbiorcze V=25l, pmax=4bar	1
NW2	Istniejące naczynie wzbiorcze V=200l, pmax.=6bar	1
ZO	Zawór odcinający	2
CA	Zawór antyskażeniowy CA	1
ZK65	Zawór kulowy DN65	2
RO1	Rozdzielacz wody CO	1
RO2	Rozdzielacz wody CO	1
ZK	Zawór kulowy	12
ZM	Zawór mieszający trójdrogowy	3
FS	Filtr Siatkowy	3
PO1	Pompa MAGI 2 32-80/180	1
PO2	Pompa MAGI 2 32-80/180	1
PO3	Pompa MAGI 2 32-80/180	1
M1	Manometr	3
ZB1	Zawór bezpieczeństwa 3/4 (d = 14 mm) 3bar	1
ZB2	Zawór bezpieczeństwa 3/4 (d = 14 mm) 3 bar	1
ZB3	Zawór bezpieczeństwa 1 (d = 20 mm) 3 bar	1

eko-technologie.com

eko-technologie.com sp. z.o.o.
ul. Borelowskiego 29
42-200 Częstochowa

NIP 5732941093
34 322 12 52
biuro@eko-technologie.eu

Inwestor	GMINA USTROŃ 43-450 Ustroń, Rynek 1				
Temat	„Budowa wewnętrznej instalacji gazu w użytkowanym budynku Miejskiego Domu Kultury "Prażakówka" przy ul.Daszyńskiego 28 w Ustroniu"				
Adres obiektu budowlanego	Daszyńskiego 28, 43-450 Ustroń		Nr projektu: 26_023	Faza: PT	
Tytuł rysunku	Schemat pomieszczenia węzła cieplnego		Skala: -:-	Nr rysunku: KT1	
	Imię i Nazwisko	Specjalność	Nr uprawnień budowlanych	Podpis	Data opracowania
Projektował	mgr inż. Krzysztof Żelazkiewicz	sanitarna	455/02		06.2026
Sprawdził	mgr inż. Jacek Myga	sanitarna	414/02		